BBC BIRCHER
Smart Access

ITALIANO

# ExpertLine

EL45x99A1x / EL45x74A1x / EL45x49A1x

## Istruzioni di assemblaggio e montaggio

### Osservazioni di carattere generale

**Profilo sensibile di sicurezza**

**Elaborazione del segnale**

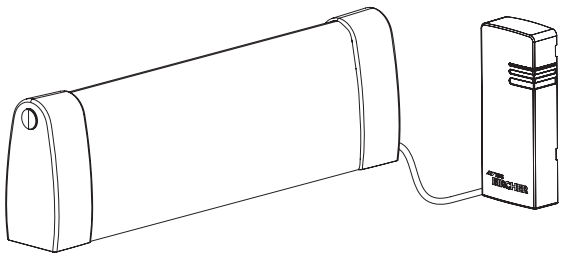

– I profili di sicurezza sono dispositivi di protezione sensibili alla pressione le cui specifiche soddisfano la norma EN ISO 13856-2 e i suoi requisiti (vedere la dichiarazione di conformità).
– I profili di sicurezza sono costituiti da un **profilo sensibile di sicurezza (generatore di segnali)** e da un **dispositivo di elaborazione del segnale.** I profili sensibili di sicurezza sono profili di attivazione in gomma flessibile, montati su profili portanti metallici.
– Le presenti istruzioni di installazione descrivono l'assemblaggio e il montaggio dei profili sensibili di sicurezza della serie ExpertLine.

## 1 Avvisi di sicurezza

⚠
– Le presenti istruzioni di assemblaggio e montaggio devono essere lette con cura prima dell'installazione e conservate devono essere per futuro riferimento.
– L'assemblaggio, il montaggio, la modifica e la messa in funzione dei profili di sicurezza sono di esclusiva competenza di personale autorizzato e qualificato.
– In base al luogo d'impiego dei profili di sicurezza è inoltre necessario conoscere le direttive e le norme specifiche per il prodotto, al fine di garantire l'efficacia del dispositivo di protezione. A titolo di esempio si cita la norma EN 12978 - Dispositivi di sicurezza per porte e cancelli motorizzati.
– La mancata osservanza di questi avvisi di sicurezza può causare decesso, lesioni gravi e seri danni materiali.

## 2 Panoramica dei componenti

① Terminale
② Terminale del contatto
③ Profilo di attivazione
④ Profilo portante
⑤ Cavo di collegamento (disponibile in diverse versioni e lunghezze)
⑥ Connettore resistenza 8,2 kOhm

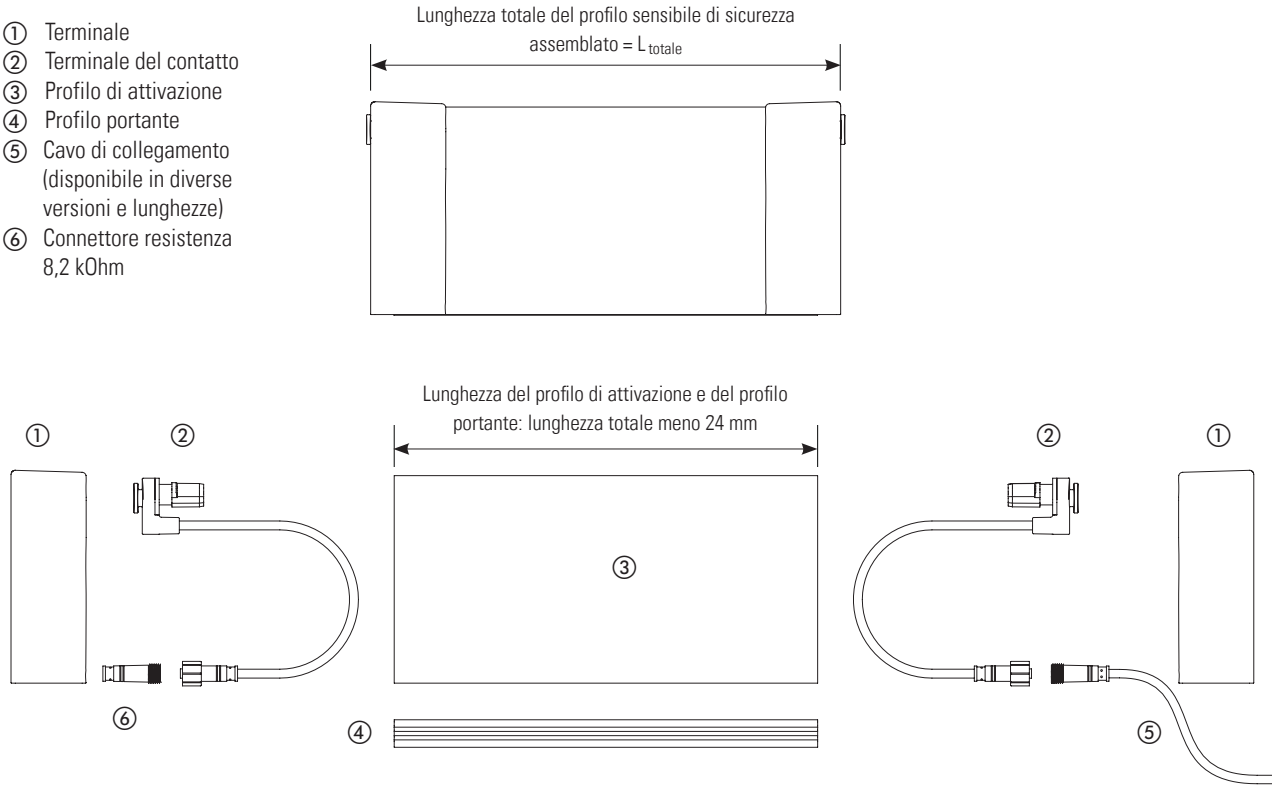

I generatori di segnali ExpertLine sono disponibili in diversi formati.

1. In set con profilo di attivazione e profilo portante tagliati esattamente alla lunghezza necessaria, indicati per applicazioni singole o per la produzione industriale in serie di portoni e cancelli.
2. In set con diverse lunghezze standard da tagliare personalmente a misura e per assemblare autonomamente un generatore di segnali, ideale per la manutenzione in loco di portoni e cancelli in caso di intervento di assistenza.
3. Come componenti singoli in unità di imballaggio più grandi, indicati per assemblare autonomamente generatori di segnali ExpertLine nella produzione industriale di portoni e cancelli.

**L'assemblaggio** dei generatori di segnali è descritto nel capitolo 3 che segue, il **montaggio** al capitolo 4.

## 3 Assemblaggio dei profili di attivazione ExpertLine

### 3.1 Panoramica dei singoli componenti

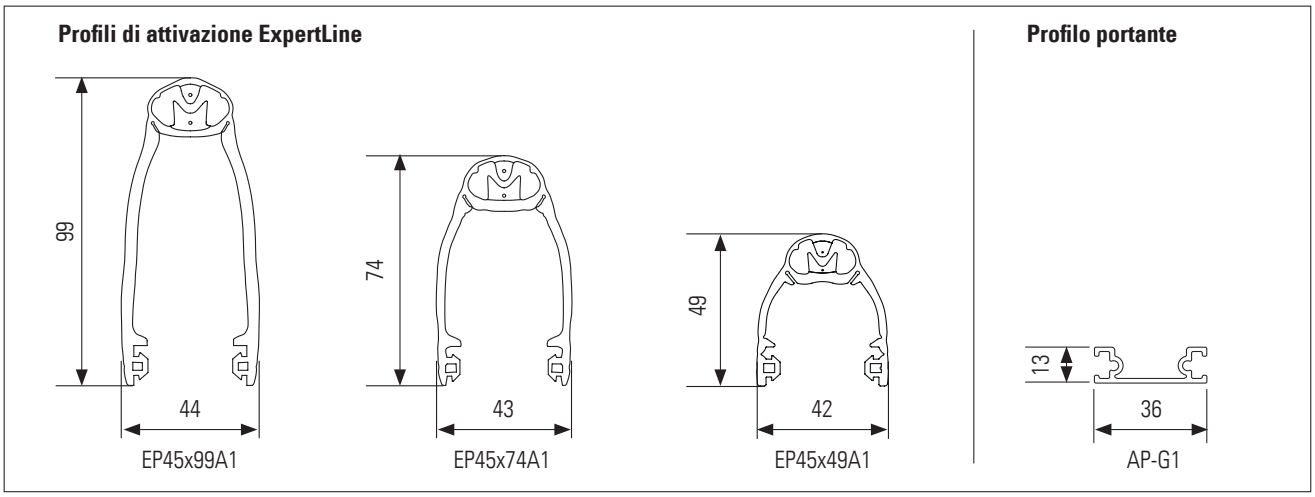


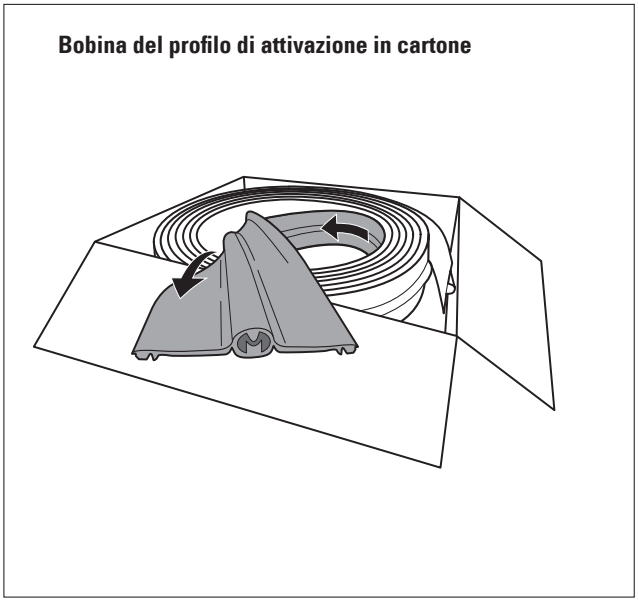


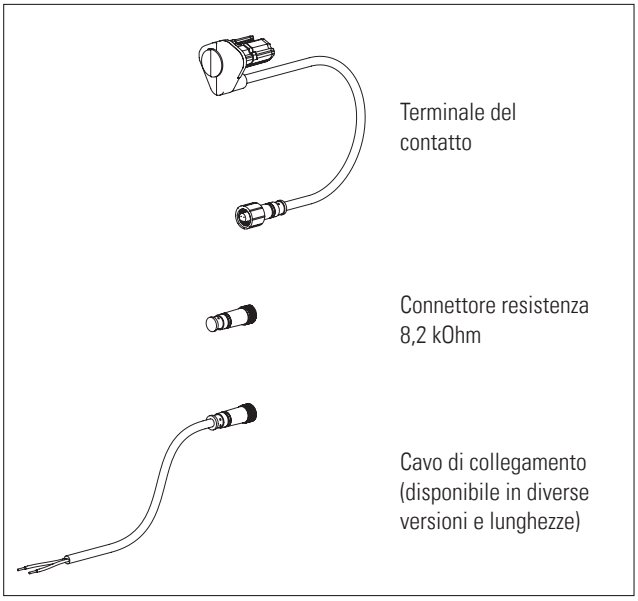


### 3.2 Imballaggio e stoccaggio dei componenti del profilo di attivazione

I profili di attivazione ExpertLine vengono forniti in bobine collocate all'interno di robuste scatole di cartone e disposte su pallet. Lo stoccaggio duraturo dei profili di attivazione deve avvenire in scatole collocate in orizzontale e in piano.
I terminali dei contatti, il cavo di collegamento e il connettore della resistenza devono essere confezionati separatamente e stoccati nella confezione originale fino al loro utilizzo.

I componenti devono essere conservati in un luogo asciutto. Le temperature nel luogo di stoccaggio devono rientrare preferibilmente tra 0 a 40 °C.
Sono possibili temperature di stoccaggio da -30 a +60 °C purché per breve tempo, ad es. durante il trasporto.

### 3.3 Utensili e accessori

**Forbici per profili in gomma «XL-Cut»**

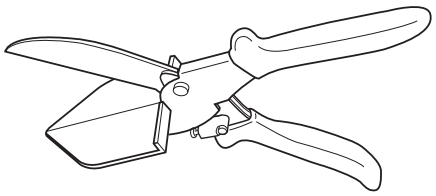

**Pericolo di lesioni!**
Rispettare gli avvisi di sicurezza dell'utensile!

## 3.4 Assemblaggio dei profili di attivazione

### 1. Taglio a misura del profilo di attivazione ExpertLine

1

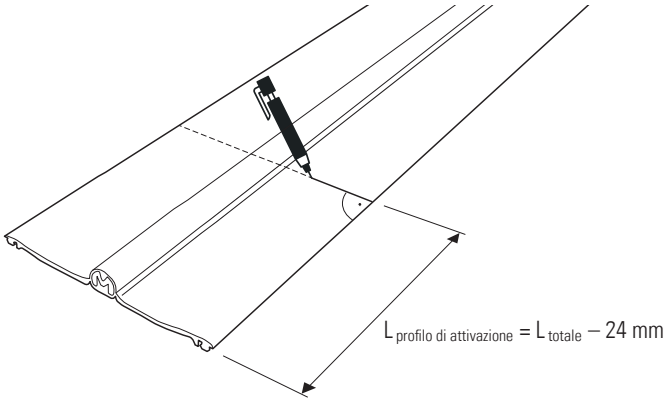


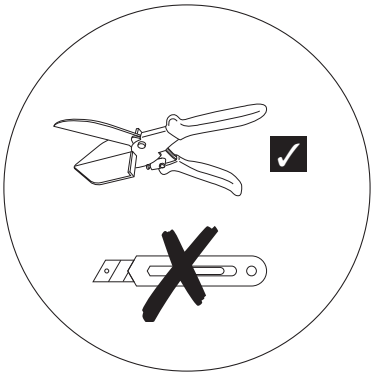

$L_{totale}$ = lunghezza totale del generatore di segnali

2

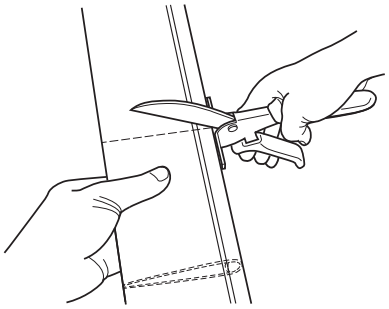

3

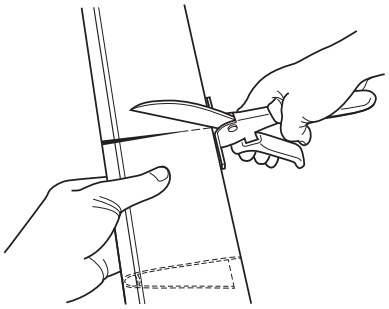

### 2. Montaggio dei terminali con contatto

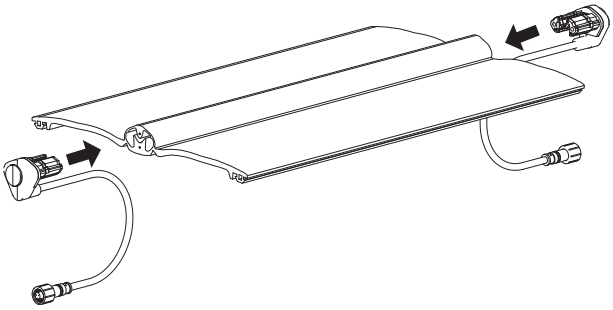

1

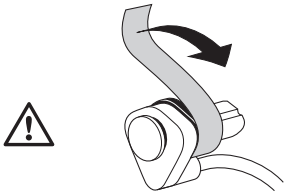

Il sigillante ha una tenuta adesiva elevata, polvere e particelle di sporco aderiscono immediatamente al solo contatto. Per questo motivo, dopo aver disimballato e rimosso la copertura protettiva di un terminale, occorre operare con particolare cura e pulizia fino a quando il terminale non è completamente inserito!

2

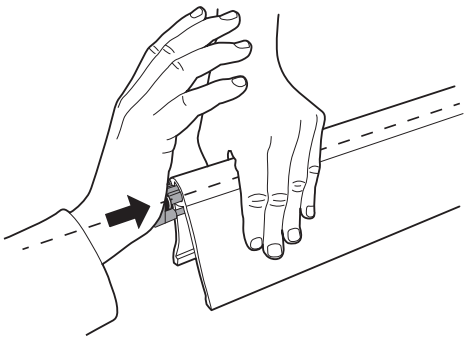

Tenere le alette del profilo ad angolo acuto e prestare attenzione all'allineamento assiale durante l'inserimento a pressione!

3

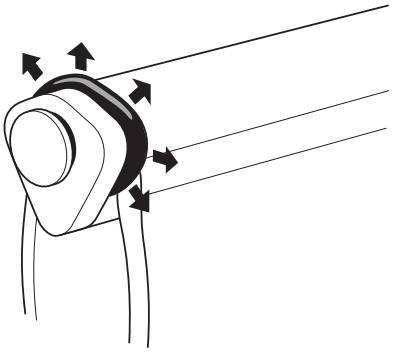

Il sigillante deve fuoriuscire sull'intero perimetro della superficie di tenuta.

⚠ I terminali possono essere montati e utilizzati solo una volta. L'affidabilità del contatto e della sigillatura non sono garantiti durante il disassemblaggio e riassemblaggio.

**3. Verifica intermedia/misurazione della resistenza**

Collegare il connettore della resistenza e il cavo,
azionare il generatore di segnali in diversi punti

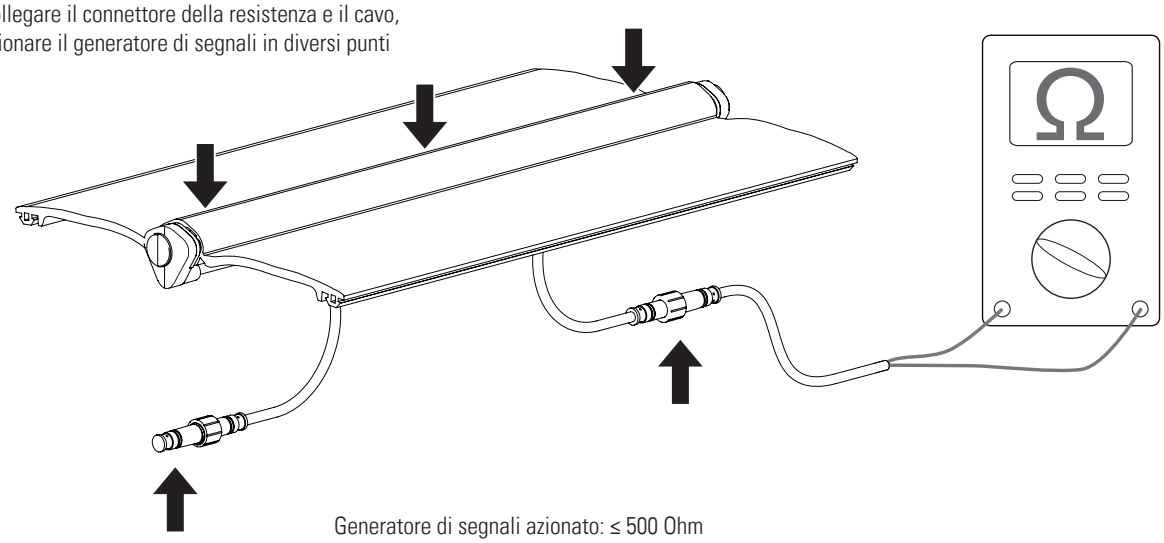

Generatore di segnali azionato: ≤ 500 Ohm
Generatore di segnali non azionato con connettore della resistenza XL-RP8: da 8,0 a 9,0 kOhm
Generatore di segnali non azionato con connettore della resistenza XL-RPI: ∞ Ohm

## 3.5 Preparazione del profilo portante AP-G1

**Tagliare il profilo portante a misura**

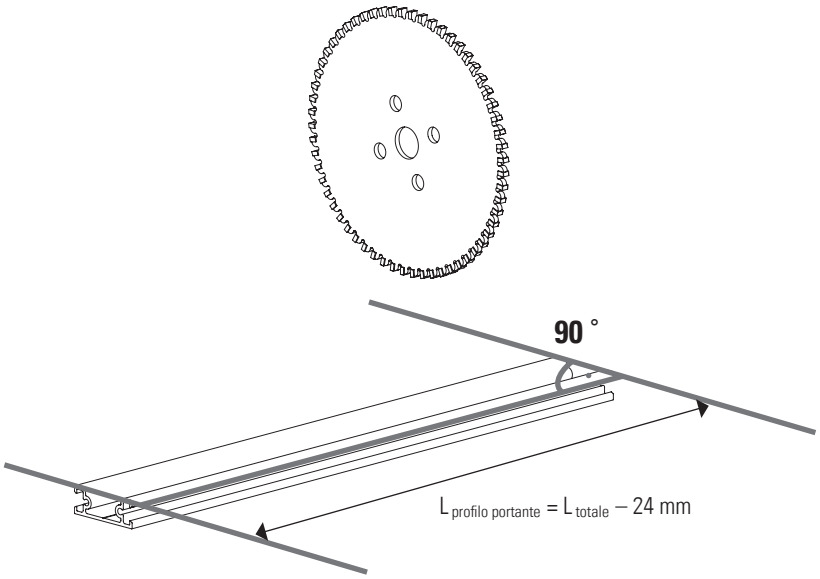


$L_{totale}$ = lunghezza totale del generatore di segnali

## 4.1 Panoramica

① Profilo di attivazione preconfezionato come da capitolo 3
② Terminali con clip di fissaggio inclusa
③ Profilo portante AP-G1

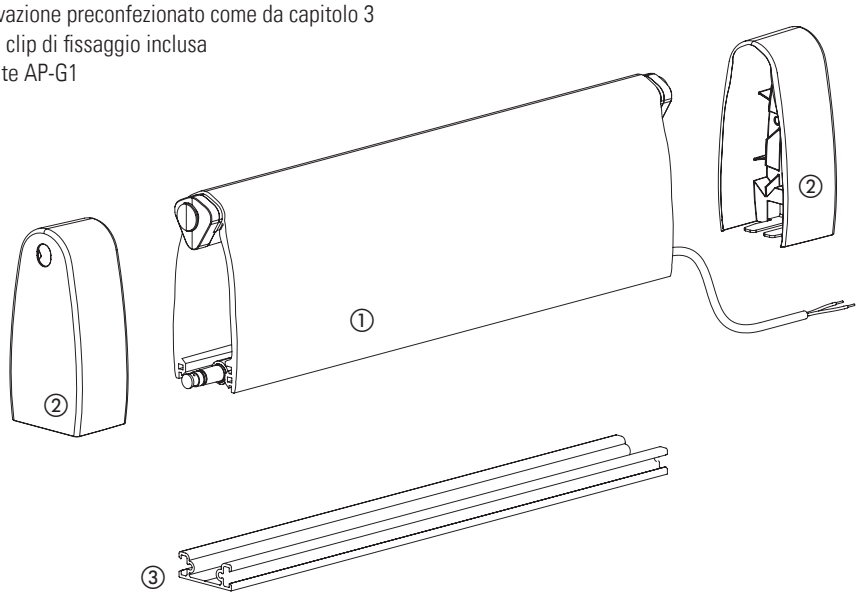


## 4.2 Montaggio del profilo portante AP-G1

**1** Il profilo portante deve essere montato su una superficie piana.

**2**

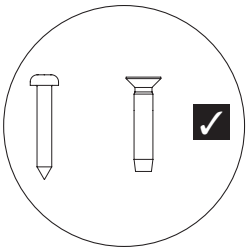

**3** Se necessario: foro per cavo

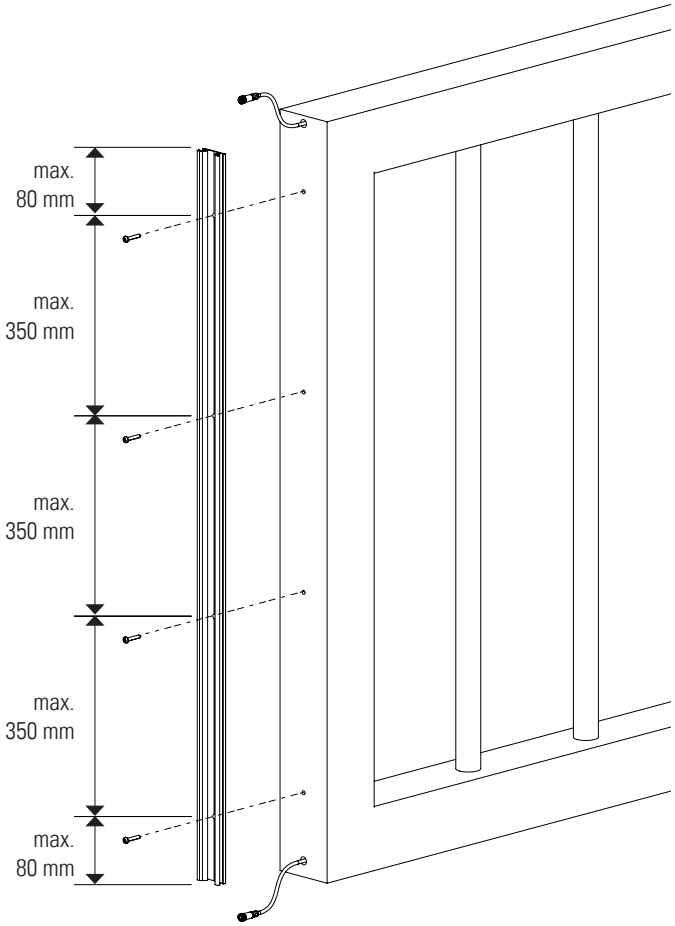

## 4.3 Montaggio del profilo di attivazione sul profilo portante

**1** Innestare il primo lato del profilo di attivazione a raso nelle due estremità del profilo portante e inserirlo nel profilo portante in modo uniforme procedendo verso il centro.

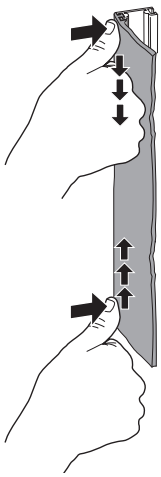

**2** Gli elementi d'arresto in gomma devono inserirsi completamente nel profilo in alluminio.
**Suggerimento:** aiutarsi con l'apposito strumento fornito.

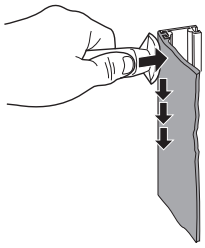

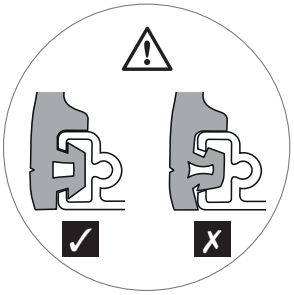

**Suggerimento:** in caso di spazio limitato, il primo lato del profilo di attivazione può essere inserito nel profilo portante prima del fissaggio del profilo portante. Questo può essere utile ad esempio su portoni sezionali o battenti, dove i profili di sicurezza sono montati vicino al suolo.

**3**

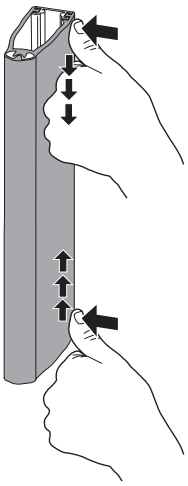

**4** Premere il profilo con forza frontalmente per controllare che sia inserito correttamente. Il profilo di attivazione non deve fuoriuscire dalla guida in alluminio in alcun punto.

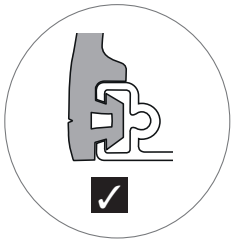

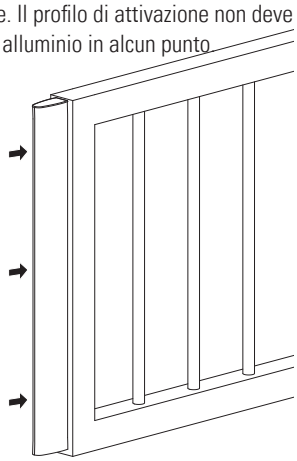

## 4.4 Montaggio dei terminali

**1** Preparare il terminale inferiore: rimuovere la pallina di drenaggio

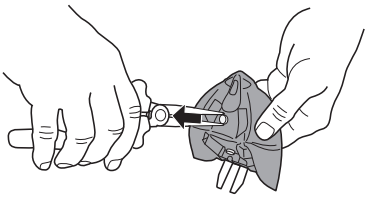

**2** Rovesciare il terminale in alto

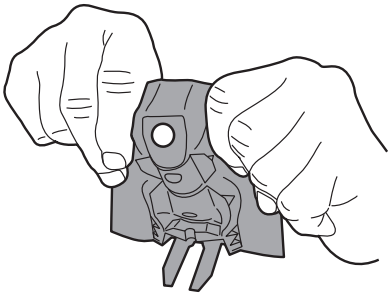

**3** Allineare il foro del terminale sigillante con il terminale di contatto

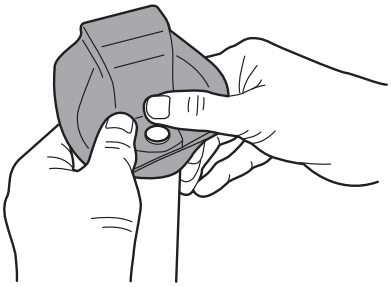

**4** Controllare dall´esterno che sia ben fissato

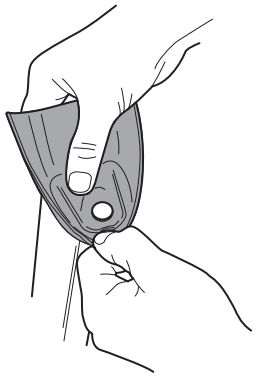

**5** Rovesciare il terminale

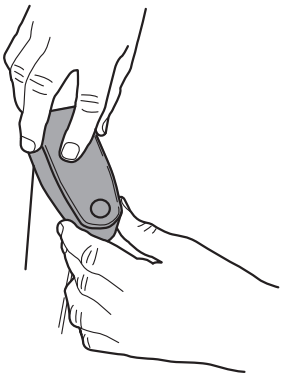

**6** Posizionare il terminale in modo adeguato

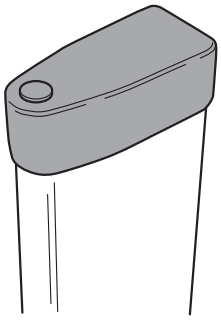

**7** Posizionare la clip di fissaggio

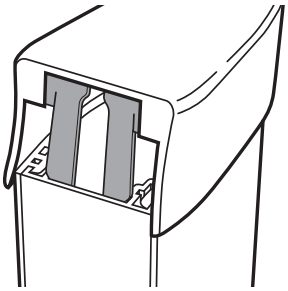

**8** Premere la clip di fissaggio fino in fondo

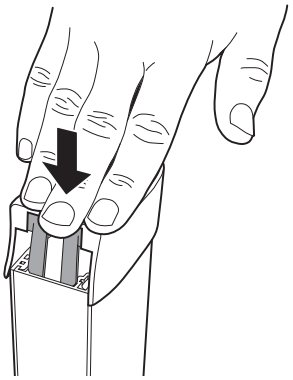

**9** Posizione finale corretta

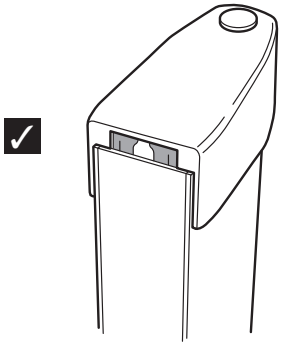

### 4.5 Controllo dell'installazione del generatore di segnali

Dopo aver montato il generatore di segnali, controllare se funziona correttamente misurando le resistenze in diversi punti:

Generatore di segnali azionato: ≤ 500 Ohm
Generatore di segnali non azionato con connettore della resistenza XL-RP8: da 8,0 a 9,0 kOhm
Generatore di segnali non azionato con connettore della resistenza XL-RPI: ∞ Ohm

## 5 Messa in funzione

Una volta installato, il generatore di segnali va collegato al dispositivo di elaborazione del segnale.

⚠ Per il collegamento, l'ulteriore installazione e la messa in funzione occorre rispettare assolutamente le istruzioni per l'uso dell'elaborazione del commutatore del segnale.

## 6 Contatto

**BBC Bircher Smart Access,** BBC Bircher AG, Wiesengasse 20, CH-8222 Beringen, www.bircher.com