BBC BIRCHER
Smart Access

中文

ExpertSystem XL 安全触边

XL-CP42Ax / XL-CP49Ax / XL-CP56Ax / XL-CP56Bx / XL-CP74Ax / XL-CP80Ax / XL-CP80Bx / XL-CP99Ax

原版安装说明书

应用

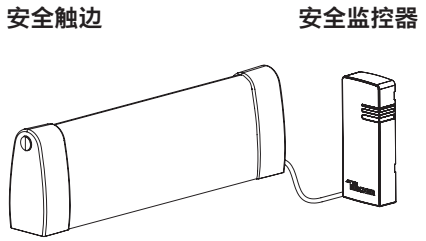

安全触边系统是按照标准 EN ISO 13856-2设计并满足其要求的压敏保护装置，安全触边系统由安全触边和安全监控器组成。

本说明书介绍了 XL 系列信号发生器的组装和安装。本信号发生器是装在金属支撑型材上由柔性橡胶制成的主动感应型材。按照 EN ISO 13856-2 标准使用本安全触条的信号发生器，需要使用由 BBC Bircher AG 指定的并经过规定的合格评估程序的安全监控器（信号处理器和输出监控装置）。

各种信号发生器结构的规格在其数据表中列出。这些规格都可供选择合适的信号发生器参考。

1 安全说明

- 在将设备投入运行之前，应先彻底阅读本操作说明，并保留本操作说明以便将来参考。
- 除了规定的应用，不得将本产品用于其他用途。
- 安全触边的组装和安装以及更改或加装安全触边的调试只能由经过相关专业培训和授权的人员进行。
- 请注意遵守当地所有相关的电气安全规定！
- 不遵守这些安全预防措施可能会导致传感器或者物体损坏、人员重伤或者死亡。
- 设备制造商有责任实施风险评估，并安装符合适用的本地、国家及国际规章和安全标准、法律和法规以及机械指令 2006/42/EC（如适用）的系统。
- 对于您的应用，始终将安全功能视作一个整体，切勿认为仅关系到系统的某一部分。
- 安装人员应负责测试系统，以确保系统满足所有适用的安全标准。

开始安装或组装之前，必须采取以下安全措施：
- 确保不会接通设备/装置的电源！
- 确定电源已断开！
- 遮挡或拧下带电的相邻零件！
- 接通电源之前，作为预防措施，请检查接线以防止任何会影响与本产品相连之设备的损坏或故障。
- 如果您要离开安装现场，请确保产品工作正常且安装正确。请向建筑所有者/操作员说明操作工业门和本产品的正确方式。

2 部件概览

① 触边型材
② 支撑型材, 直型或者
③ 支撑型材, 20°
④ 接触端头
⑤ 连接电缆
⑥ 电阻插头
⑦ 端盖
⑧ 端塞（左侧/右侧）

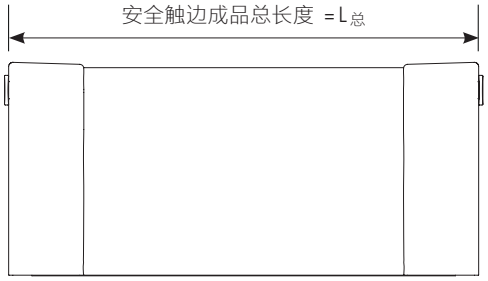

扫描二维码，观看视频

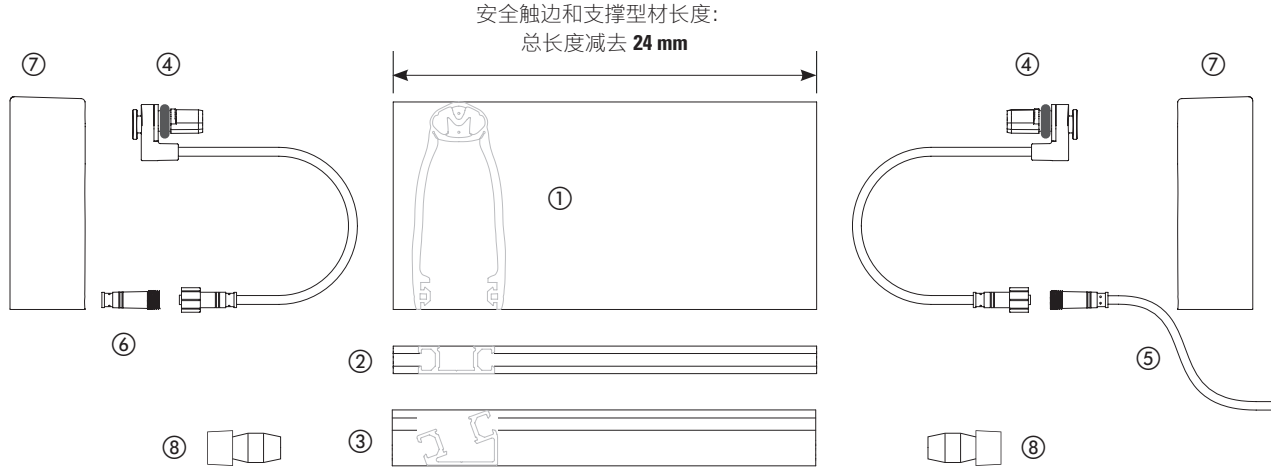

XL 安全监控器有不同的供货形式。

1.根据所需的长度，作为完全组装好的信号发生器，配有或者不配有快速紧固系统，并且可以选配电缆或者集成 XRF-TI 无线发射器 - 不仅适合个性化需求，也同样适用于大门的工业批量生产。

2.作为套件具有不同标准长度用于自行裁剪和自行组装信号发生器 – 完美适用于现场维修时大门的快速维修。

3.作为较大包装单元中的单个部件 - 适合工业大门生产中 XL 安全监控器的自行组装。

信号发生器的**组装**在下面第 3 章中说明，**安装**则在第 4 章中说明。

3 组装 XL 安全触边

3.1 安全触边尺寸

支撑型材

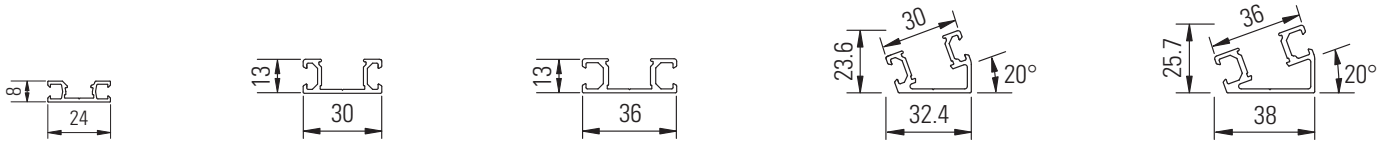

XL-AP24 | XL-AP30(Q) | XL-AP36(Q) | XL-AP3020(Q) | XL-AP3620(Q)

安装在铝条上的安全触边：XL-CP.. / XL-AP..

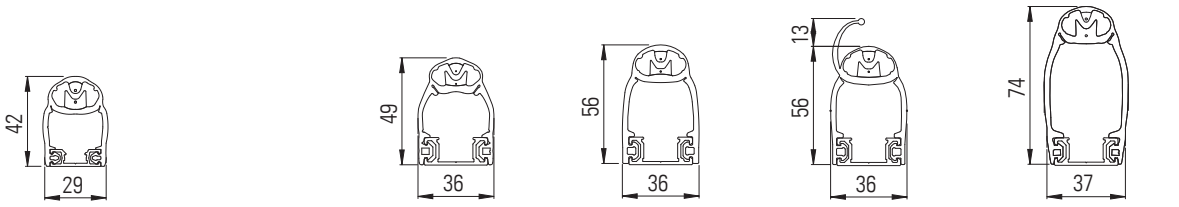

42A / 24 | 49A / 30 | 56A / 30 | 56B / 30 | 74A / 30

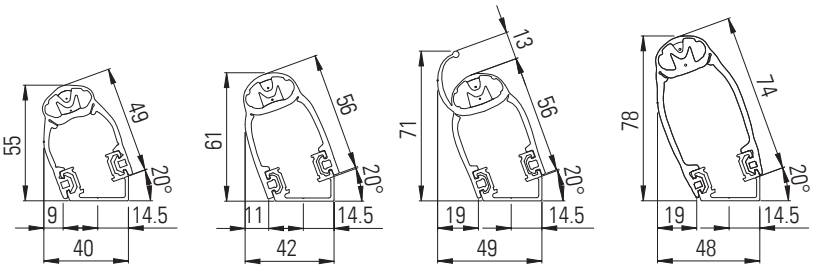

49A / 3020 | 56A / 3020 | 56B / 3020 | 74A / 3020

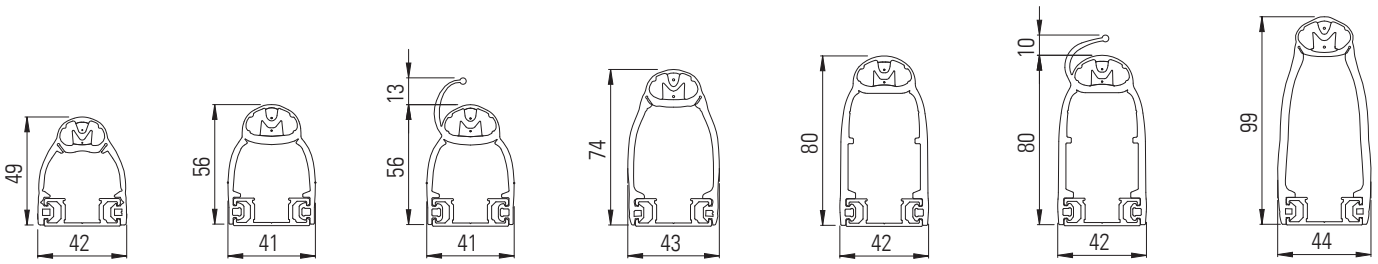

49A / 36 | 56A / 36 | 56B / 36 | 74A / 36 | 80A / 36 | 80B / 36 | 99A / 36

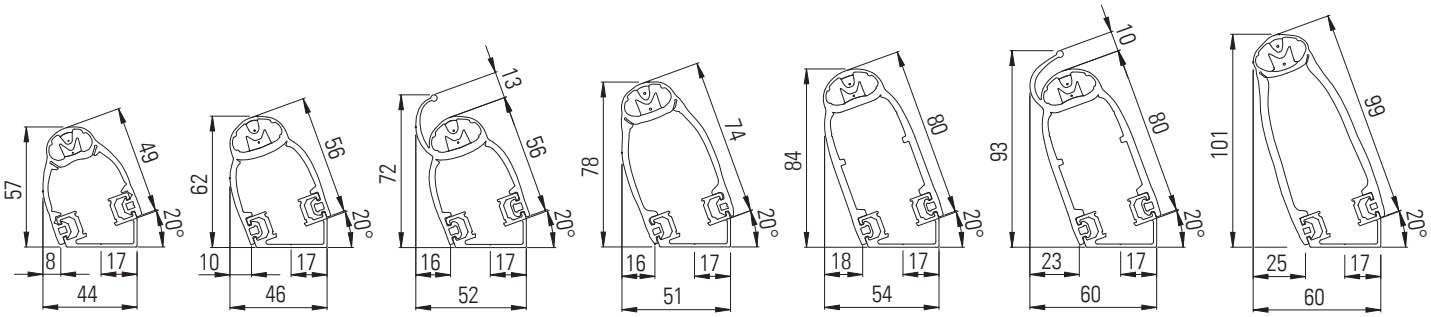

49A / 3620 | 56A / 3620 | 56B / 3620 | 74A / 3620 | 80A / 3620 | 80B / 3620 | 99A / 3620

3.2 触边型材部件的供货形式和存放

XL 触边型材供货时在坚固的纸箱中卷起放在托盘上。必须在平坦水平放置的纸盒内长期存放触边型材。
接触端头、连接电缆和电阻插头是单独包装的，在使用之前必须存放在原包装中。
部件的存放地点必须保持干燥。最好在 0 °C 至 40 °C 的温度下存放。
但是，例如在运输期间，短时间内存储温度可处于 – 30 °C 至 + 60 °C 之间。

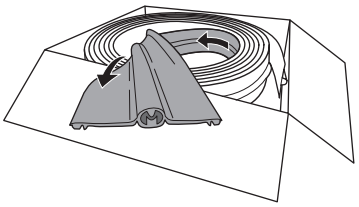

盒装触边型材卷

3.3 工具和附件

橡胶型材剪
" XL-Cut "

有受伤危险！
请遵守剪切工具的安全说明！

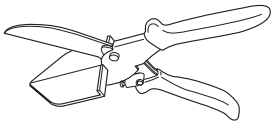

卡入工具
" XL-Ease "

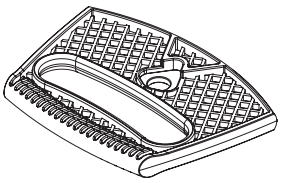

3.4 感应型材的组装

1. 裁剪 XL 感应型材

1

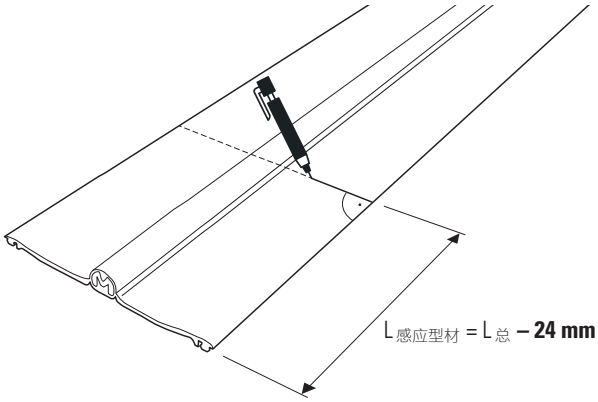

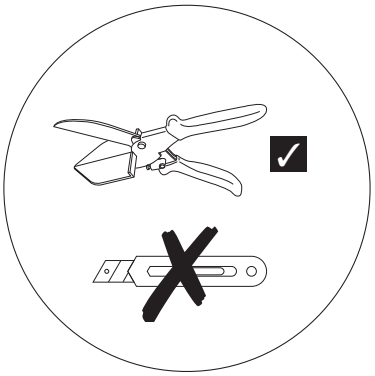

$L_{总}$ = 安全触边总长度

切割时保持垂直

2

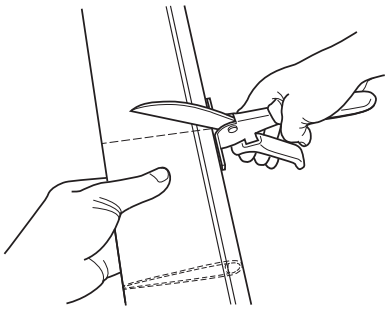

3

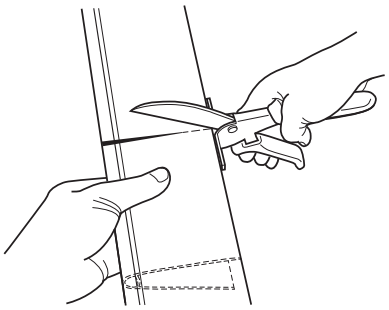

2. 安装接触端头

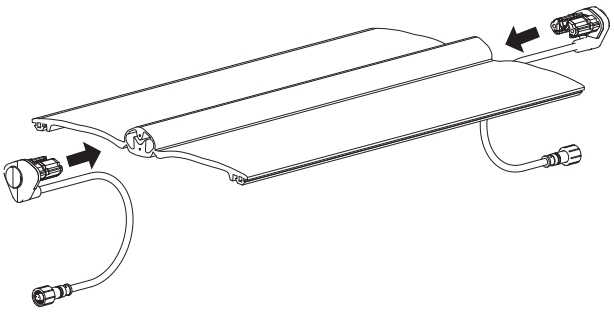

1

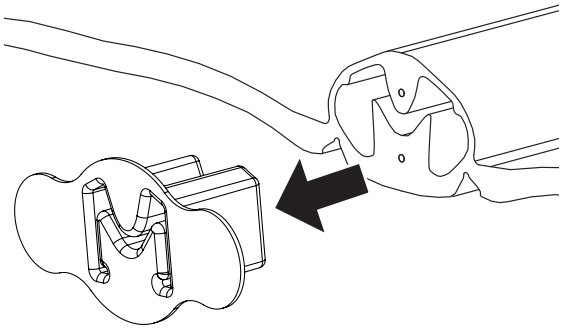

如有，拆除保护塞

2

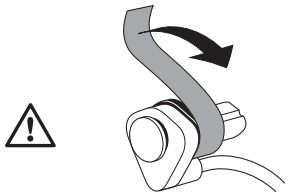

密封剂具有高粘合力，灰尘和污垢颗粒在接触后会立即粘附。因此，打开包装和取下接触端头的保护盖后，必须特别小心和干净地操作，直至接触端头完全压上！

3

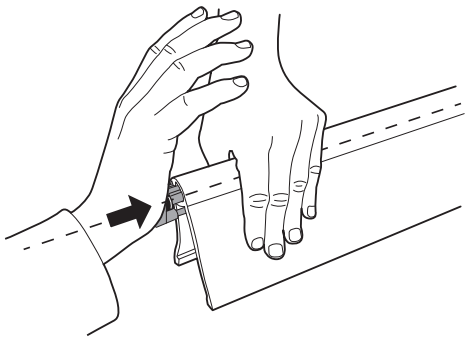

使型材支腿保持锐角并且在压入时注意轴向对齐！

4

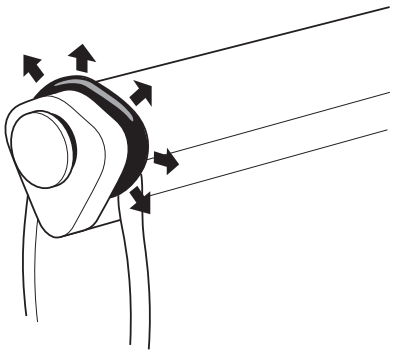

密封剂必须从密封面周围溢出。

5

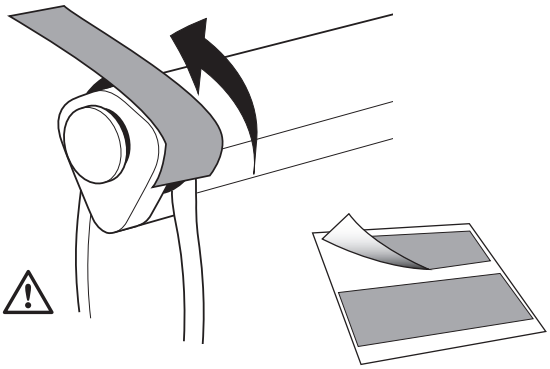

粘贴胶带和末端密封塞一起提供。
将胶带粘贴在密封胶上，然后沿着四周压紧，
确保整个密封胶都会被覆盖到。

接触端头只能安装一次安装错误或者重新安装都不能确保密封和接触良好。

3. 中间检查/电阻测量

连接电阻插头和电缆，在触边的任意几个点上进行按压。

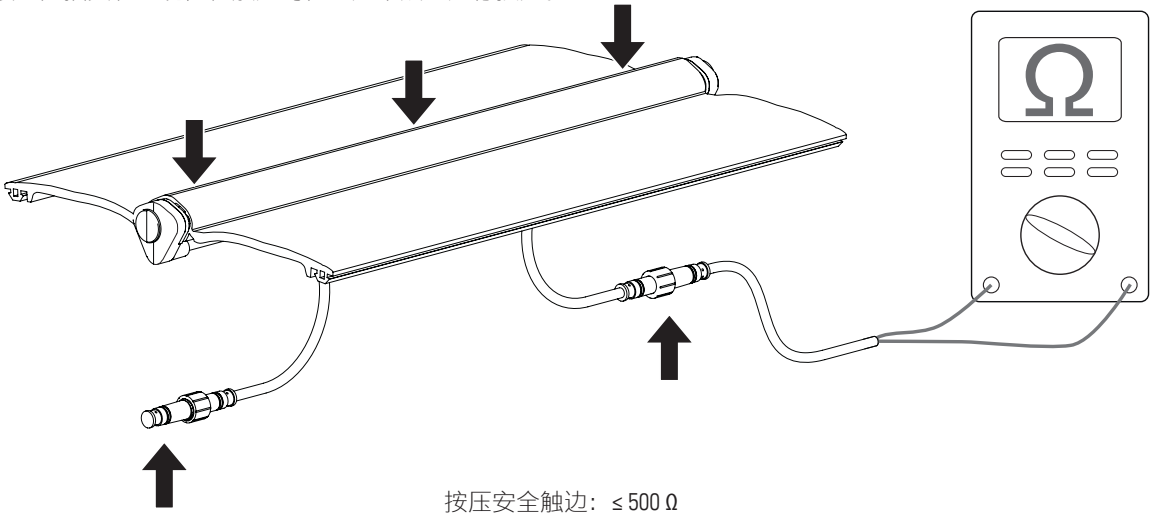

按压安全触边：≤ 500 Ω
使用电阻插头 XL-RP8 时安全触边未按压：介于 8.0 和 9.0 kΩ 之间

4 安装 ExpertSystem XL 安全触边

4.1 将安装型材切割成长度

未冲压支撑型材 (XL-APx)

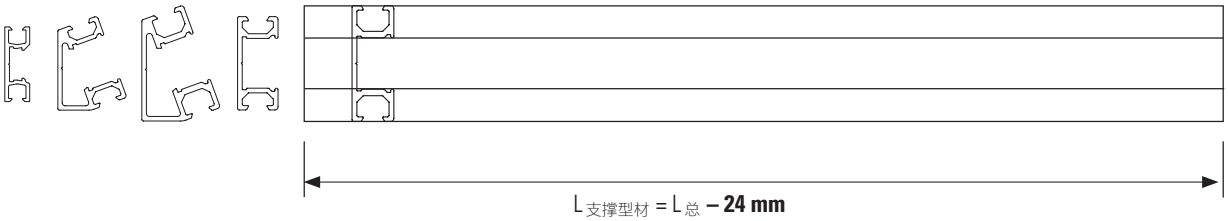

冲压支撑型材，用于快速紧固 (XL-APxQ)

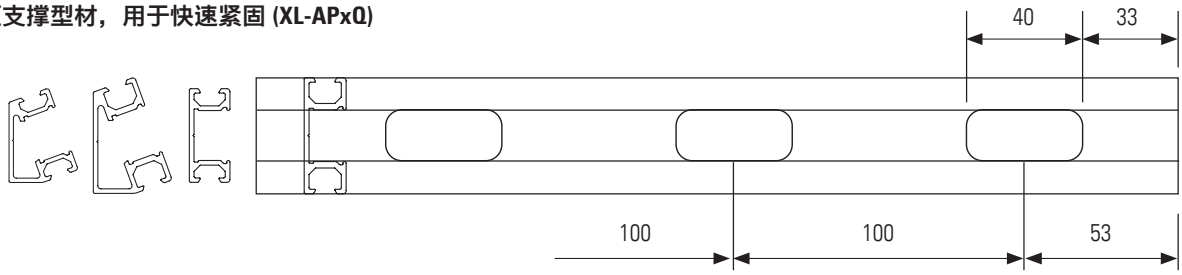

⚠ 切割时保持垂直

4.2 安装支撑型材

支撑型材必须安装在平坦的表面上。

用螺栓安装
适用圆顶柱头或者沉头螺栓

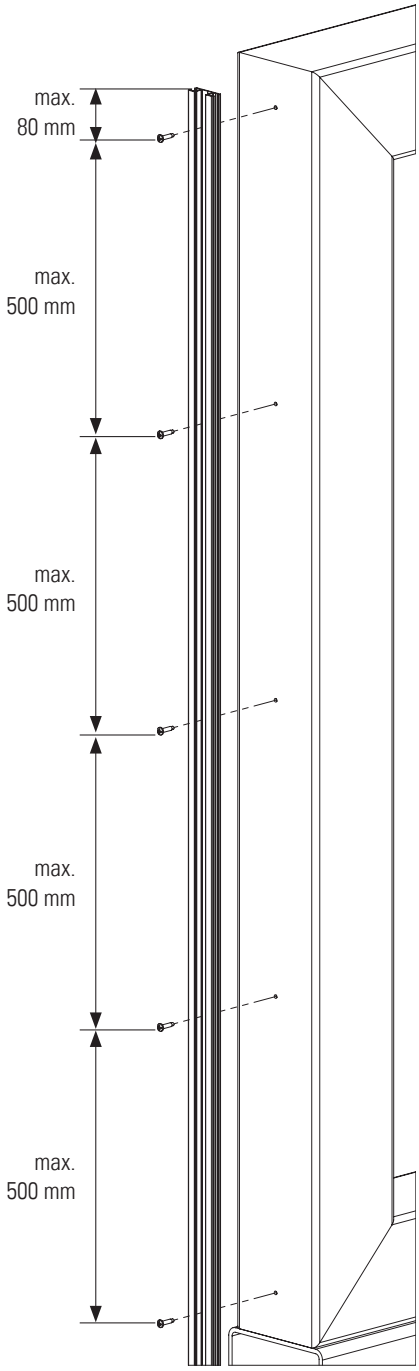

使用快速紧固系统进行安装

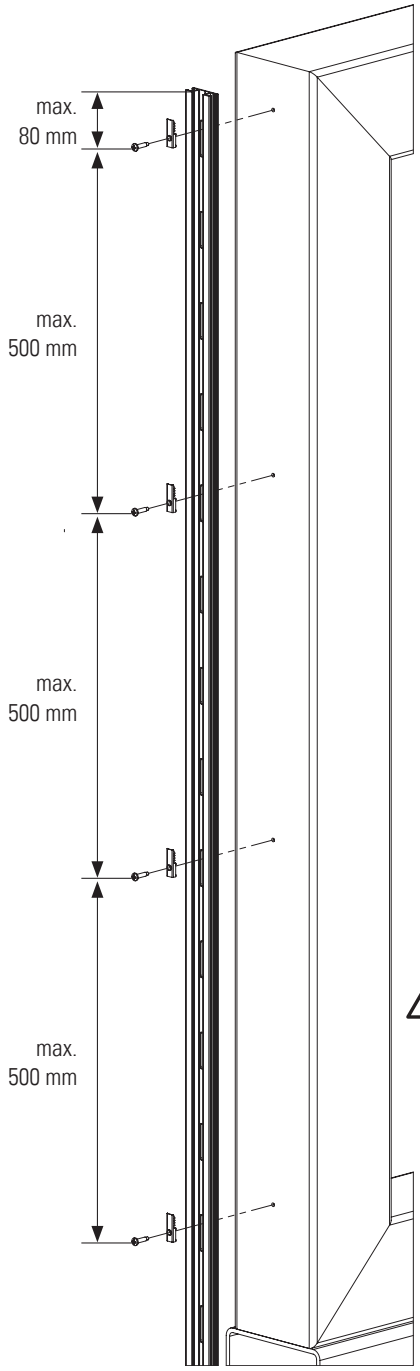

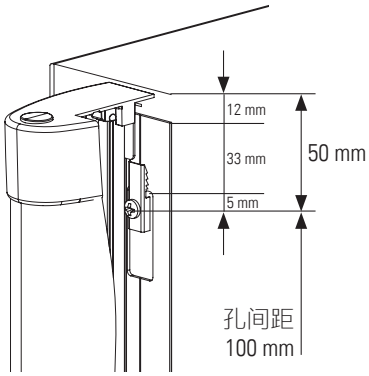

1. 根据图示用螺栓 XL-QFIX 接合快速紧固夹 XL-QME
2. 将预装的安全触条挂入安装的紧固夹中。
3. 用一把塑料锤，在施加中等敲击力的情况下将支撑型材敲入夹子的咬合齿中，直至极限位置。为了避免损坏，使用一个合适的木块作为中间衬垫，不要用锤子直接敲击支撑型材的端面。

⚠ 切勿在安装好端盖的情况下将感应触条敲入！ 对于已经预装的端盖，将其和固定夹一起从支撑型材中松开，并且折叠复位。然后，根据第 2 和 3 点进行安装，然后重新插上端盖。

⚠ 如有必要，在支撑型材和大门型材上相应地设计额外的电缆布线孔。

4.3 将感应型材安装到支撑型材上

1 在支撑型材两端上齐平卡入感应型材第一个侧面，然后均匀地向中间压入支撑型材中。

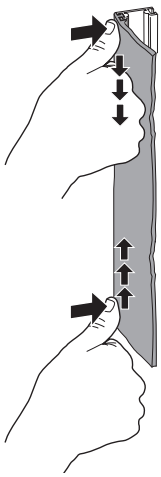

2 橡胶锁定凸头必须完全卡入铝质型材中。
提示: 使用卡入辅助工具。在稍稍施加压力的情况下，沿着锁定凸轮展开弧形边缘。

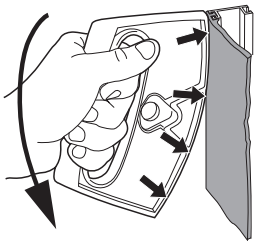

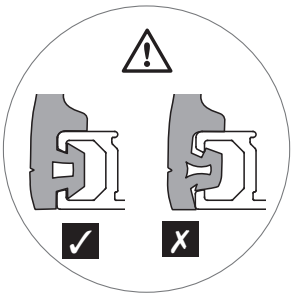

提示: 为了防止现场安装条件限制，可以先将胶条的一侧压入铝条内，然后再压另一侧，这有利于在折叠门或者平开门上，传感器比较贴近地面的情况

3 卡入时始终从两端朝中间方向加工。
这样可以避免橡胶型材出现不必要的拉长。

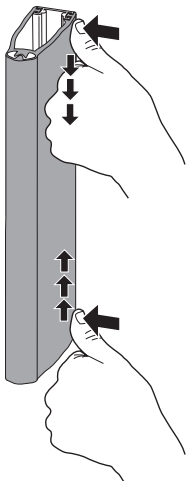

4 为了检查正确卡入，从前面用力按压型材。感应型材不得从铝质导轨的任何位置上滑出。

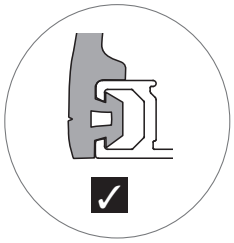

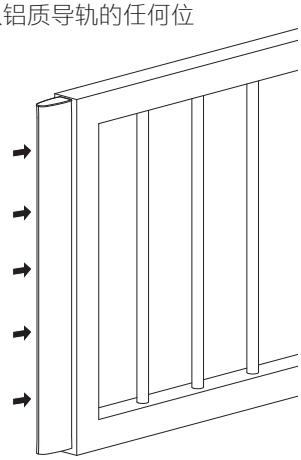

4.4 安装端盖

1 a

对于竖直安装的传感器，可以将底端尾端件上防水塞去除，以便留出排水口。

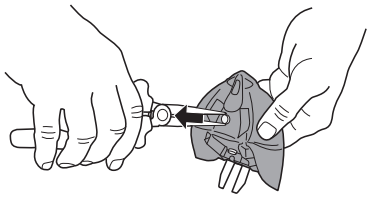

1 b

当安装带有唇边的胶条时，需要将尾端件上预留的触边口去除
(注意区分左右)

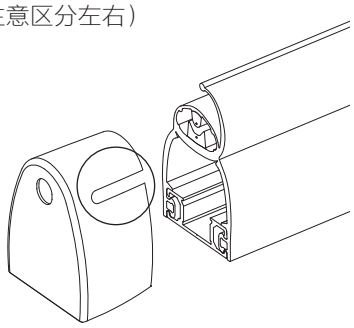

2

将端盖内侧翻出来

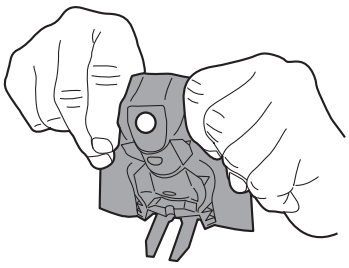

3

将孔套在接触端头的锁定凸头上

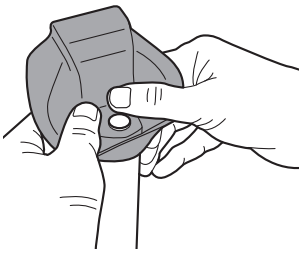

4

将端盖定位，并将其翻回到型材上方

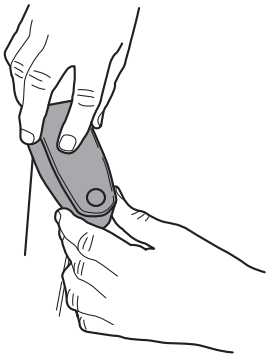

5

将紧固夹定位并且压入，直至极限位置

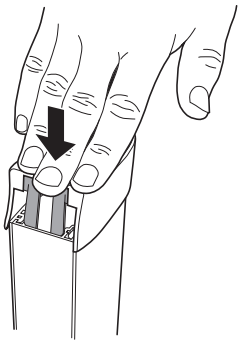

6

正确的终端位置

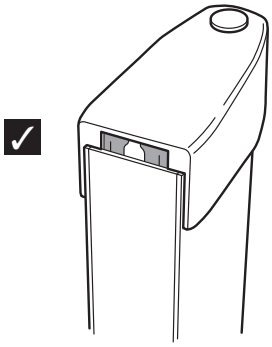

4.5 检查安全触边安装

安装全触边后，通过按压整根触边上的任意点，
来检查触边的电阻是否正常

安全触边已按压：≤ 500 Ω
使用电阻插头 XL-RP8 时安全触边未按压：介于 8.0 和 9.0 kΩ 之间

5 调试

安装安全触边后，必须将其与信号处理器连接。

⚠ 为了连接、进一步安装以及调试，必须遵守相应的现有安全监控器操作说明。

5.1 对于预组装且集成有无线发射器 XRF-TI 的 XL 信号发生器的提示

在集成无线发射器 XRF-TI 的情况下，其操作说明书随附在信号发生器上。对于集成的无线发射器连接的信号发生器的末端，其在支撑型材的底部带有一处对应的标记。

6 EU 符合性声明

CE 参见附件

7 WEEE

在处置过程中，带有此符号的设备必须单独处理。必须按照相应国家有关电子电气设备环境无害化报废、处理和回收的相关法律处理。

8 联系方式

BBC Bircher Smart Access, BBC Bircher AG, Wiesengasse 20, CH-8222 Beringen, www.bircher.com