BBC BIRCHER
Smart Access

ITALIANO

XRF-R.2

Ricevitore a due canali per sistema di trasmissione senza cavi XRF

Traduzione delle istruzioni per l'uso originali

Modo d'uso: Monitoraggio di profili di sicurezza e interruttori su portoni e cancelli industriali

Ricevitore (Rx)

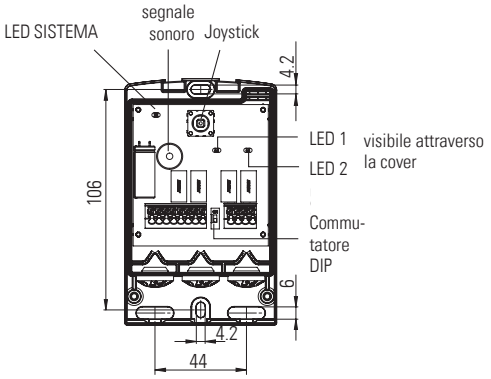

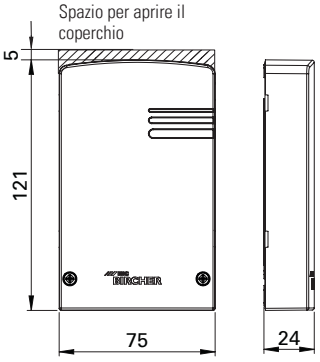

1 Avvisi di sicurezza

- Leggere accuratamente le presenti istruzioni per l'uso prima di mettere in servizio il dispositivo e conservarle per riferimento futuro.
- Non utilizzare questo prodotto per applicazioni diverse da quella specificata.
- Solo personale formato e qualificato può installare e inizializzare il dispositivo.
- Solo il personale di fabbrica autorizzato può eseguire modifiche hardware/software o riparazioni del prodotto.
- La mancata osservanza di queste precauzioni di sicurezza può causare danni al sensore o ad oggetti, gravi lesioni personali o morte.
- Il produttore dei dispositivi è tenuto ad eseguire una valutazione dei rischi e a installare il sistema secondo le norme, gli standard di sicurezza, i codici e le leggi locali, nazionali e internazionali in vigore nonché in conformità alla Direttiva Macchine 2006/42/CE, ove applicabile.
- Considerare sempre le funzioni di sicurezza delle applicazioni nel loro complesso e non solo in riferimento ad una singola parte del sistema.
- L'installatore è tenuto a eseguire un test del sistema per assicurarsi che soddisfi tutte le norme di sicurezza applicabili.
- I dispositivi di sicurezza con classificazione Categoria 2 secondo EN ISO 13849-1 vanno sottoposti a controlli periodici, almeno una volta per ciclo.
- Se il dispositivo di sicurezza non è operativo almeno una volta all'anno, deve essere controllato manualmente dall'operatore almeno una volta all'anno.
- Durante il funzionamento dei componenti elettrici
  – ad es. in caso di cortocircuito è possibile che vengano emessi gas caldi e ionizzati; non rimuovere le coperture.
- Il sensore deve funzionare solo con bassissima tensione di sicurezza (SELV) e con separazione elettrica sicura secondo EN 61558. Proteggere il cablaggio dai danni meccanici.
- Controllare i dati di tensione riportati sull'etichetta del dispositivo di commutazione.
- Attenersi a tutte le pertinenti norme di sicurezza elettrica locali.
- Assicurarsi che il dispositivo/gli impianti non possano essere attivati.
- Sincerarsi che l'alimentazione sia scollegata.
- Usare un alloggiamento per proteggere il dispositivo dalla contaminazione o da ambienti aggressivi.
- Scollegare il dispositivo dalla rete elettrica in caso di guasto.
- Dopo interventi all'interno del dispositivo, assicurarsi che il coperchio/sigillo di protezione sia ben chiuso per garantire il grado di protezione designato.

2 Applicazione comune

Il trasmettitore Tx1 (ingresso 1) corrisponde **all'uscita 1** del ricevitore
Il trasmettitore Tx2 (ingresso 1) corrisponde **all'uscita 2** del ricevitore

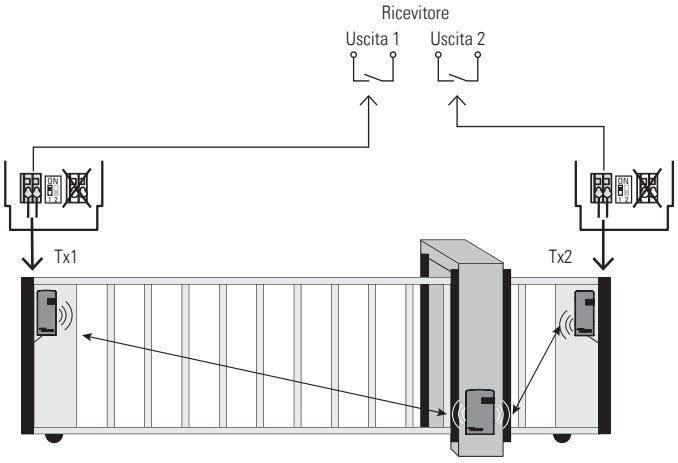

Figura **1.a**

Il trasmettitore Tx1 (ingresso 1) corrisponde **all'uscita 1** del ricevitore
L'ingresso 1 del **trasmettitore Tx2** corrisponde **all'uscita 1** del ricevitore
L'ingresso 2 del **trasmettitore Tx2** corrisponde **all'uscita 2** del ricevitore

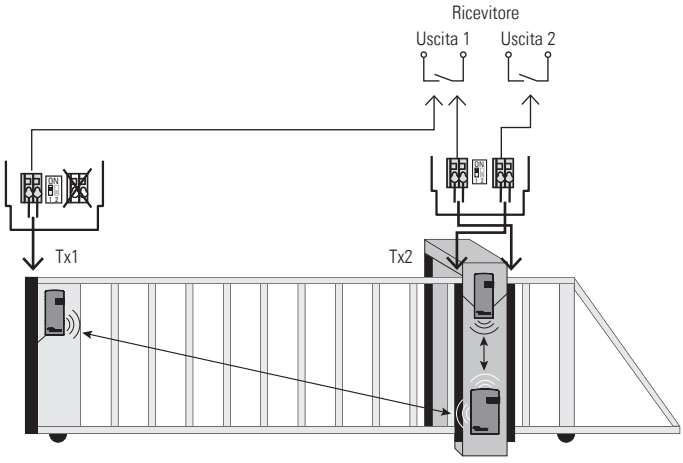

Figura **1.b**

3 Montaggio

Secondo l'applicazione, ad es. figura 1.a o 1.b

3.1 Percorso dei cavi, scarico della trazione

① Determinare il percorso dei cavi
② Se necessario, praticare un'apertura nella rispettiva parte della copertura
③ Praticare un foro nella rondella
④ Introdurre il cavo

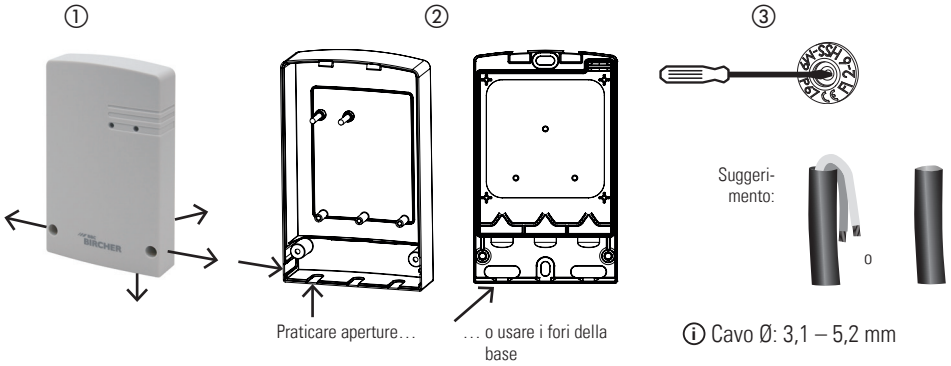

4 Cablaggio

ⓘ Spazio per il passaggio del cavo 0.25 – 0.75 mm²

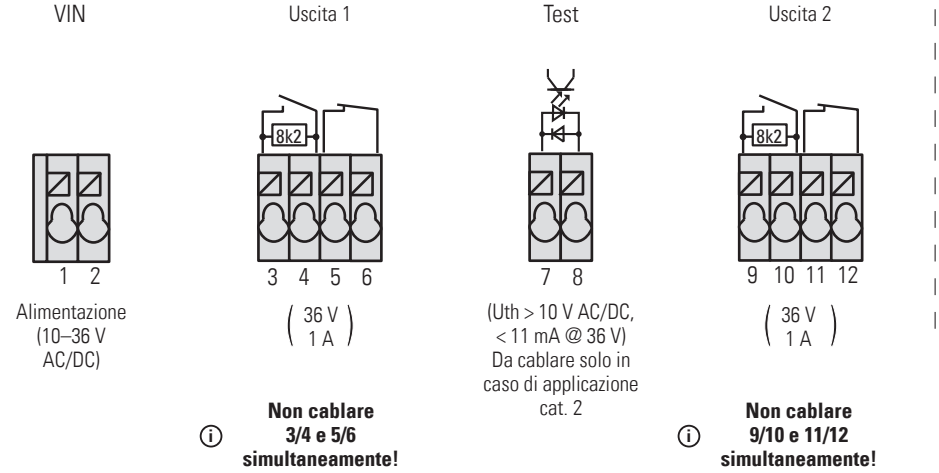

Ingresso di test commutatore DIP	
ON 1	Low active
ON 1	* High active

* = impostazione di fabbrica

Nota: Quando si usa l›uscita NC (5/6, 11/12) nell'impostazione Cat. 3, il cablaggio con la centrale di comando deve essere installato permanentemente e protetto da agenti esterni in accordo con EN ISO 13849-2 Tab.D.4 o dove richiesto dalla Cat. 2 ed è necessario un segnale di test.

5 Configurazione

5.1 Accoppiamento del trasmettitore con il ricevitore

(vedi anche istruzioni per l'uso del trasmettitore)

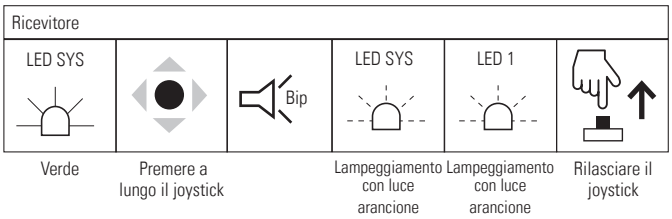

5.1.a Uso del primo ingresso di trasmettitori diversi

Vedere figura **1.a**

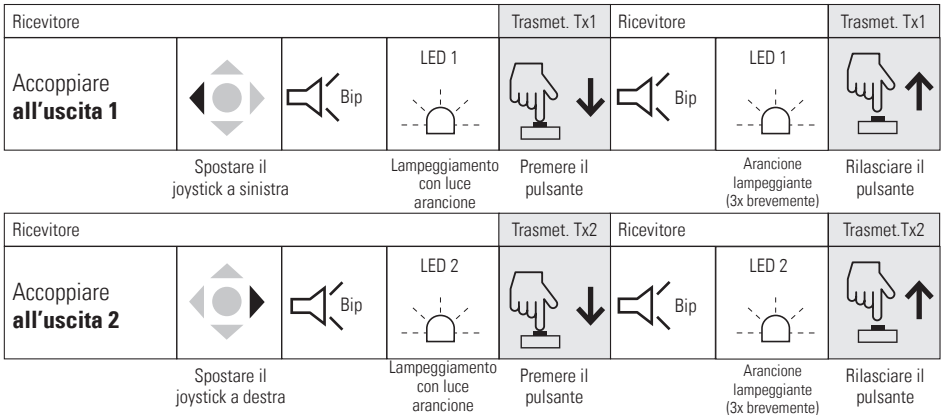

5.1.b Uso di entrambi i ingressi del trasmettitore (possibile solo con XRF-T.2)

Vedere figura **1.b**

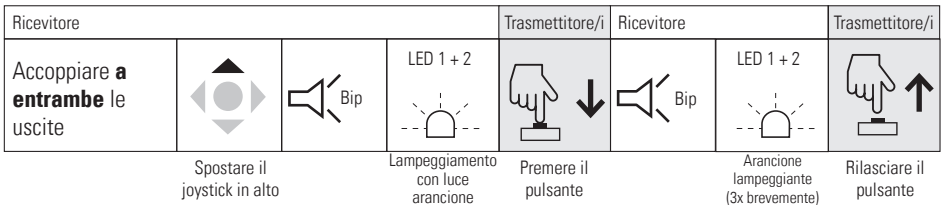

5.2 Indicatore di segnale Bircher (BSI) Per i dettagli vedere scheda supplementare

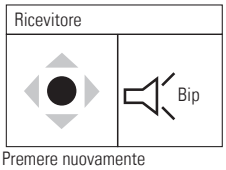

Cicalino + LED lampeggiante livello verde dell'indicatore di segnale Bircher

5.3 Uscita dalla modalità di configurazione (sempre possibile)

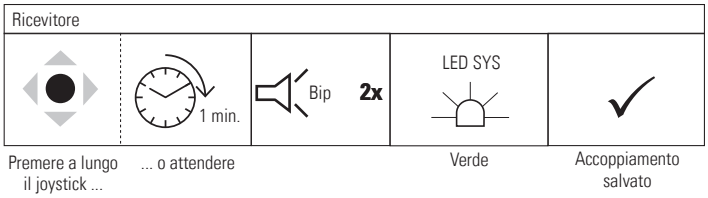

5.4 Annullamento degli accoppiamenti

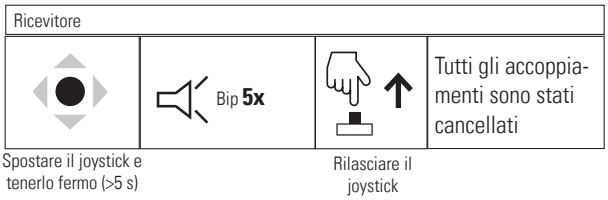

Uscita dalla modalità di configurazione: vedere 5.3

6 Test del sistema, obbligatorio dopo ogni set-up!

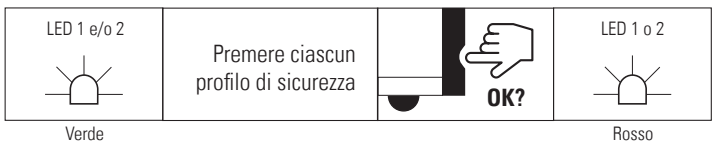

Il portone/cancello si arresta quando viene attivato il bordo sensibile?

7 Ricevitore

7.1 Stato uscite, LED

	LED SISTEMA	LED 1	Uscita 1 3–4	Uscita 1 5–6	LED 2	Uscita 2 9–10	Uscita 2 11–12	Bip
Nessuna alimentazione	–	–	chiusa	aperta	–	chiusa	aperta	
Accensione	rosso	rosso	chiusa	aperta	rosso	chiusa	aperta	termina con 4x bip
Nessun sensore accoppiato	verde	rosso	chiusa	aperta	rosso	chiusa	aperta	
Sistema pronto, nessun sensore premuto	verde	verde	8k2	chiusa	verde	8k2	chiusa	
Sensore 1 premuto (bordo di chiusura principale)	arancione	rosso	chiusa	aperta	verde	8k2	chiusa	
Sensore 2 premuto (bordo di chiusura secondario)	arancione	verde	8k2	chiusa	rosso	chiusa	aperta	
Portina pedonale aperta (XRF-TW sul uscita 2)	arancione	verde	8k2	chiusa	rosso	chiusa	aperta	
Configurazione (accoppiamento)	lampeggia arancione	lampeggia arancione	chiusa	aperta	lampeggia arancione	chiusa	aperta	in caso di azione
Modalità di configurazione, memoria piena			chiusa	aperta		chiusa	aperta	10x
Batteria scarsa	lampeggia verde	verde	8k2	chiusa	verde	8k2	chiusa	3x ogni min.
Ingresso di test attivo	verde	rosso	chiusa	aperta	rosso	chiusa	aperta	
Errore a) Tx persa	1x lampeggia rosso	rosso	chiusa	aperta	rosso	chiusa	aperta	
b) cavo danneggiato tra il bordo sensibile e l'ingresso, resistenza fuori portata	2x							
c) batteria scarica	3x							
d) errore di sistema	30 s							

7.2 Joystick

Accoppimento	Inizio Pressione prolungata	Ingresso 1 Tx a uscita 1	Ingresso 1 Tx a uscita 2	Ingresso 1 Tx a uscita 1 e ingresso 2 Tx a uscita 2	Annullamento (>5 sec.)

8 Ricerca degli errori

8.1 Segnale di avvertimento per bassa tensione della batteria

Ogni minuto

Per determinare qual è il trasmettitore con tensione batteria bassa: premere ciascun profilo.

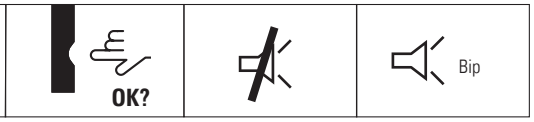

Batteria OK | Batteria NON OK

8.2 Indicazione errori (Tx persa, cavo rotto, batteria scarica)

Per individuare il trasmettitore che causa l'indicazione di errore:

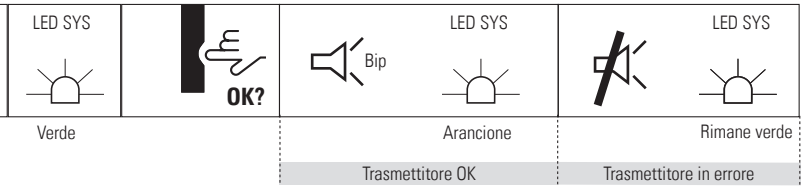

Verde | Arancione | Rimane verde

Trasmettitore OK | Trasmettitore in errore

9 Dati tecnici

Ricevitore	
Tensione di alimentazione	12–36 V DC; 12–36 V AC, 48–62 Hz
Potenza assorbita	max. 0.8 W
Uscite di sicurezza (2 x 2 relè)	max. 36 V AC/DC; 1 A
Ingresso di test	max. 36 V DC; 36 V AC, 48–62 Hz max.11 mA Tensione di soglia > 10 V AC/DC
Numero di sensori supportati	max. 14

Sistema	
Frequenza di funzionamento	868.3 MHz
Tempo di reazione	In genere 15 ms
Portata	100 m (in condizioni ottimali)
In base alla norma EN ISO 13849-1	PLd per applicazioni cat. 3 + ingresso di test per applicazioni cat. 2
Tipo di protezione IEC 60529	IP65
Temperatura d'esercizio	Da –20 °C a +60 °C

10 Dichiarazione di conformità UE

CE Vedere allegato

11 WEEE

I dispositivi con questo simbolo devono essere smaltiti a parte, nel rispetto delle leggi dei rispettivi paesi in merito allo smaltimento, al trattamento e al riciclo ecocompatibili delle attrezzature elettriche ed elettroniche.

12 Contatto

BBC Bircher Smart Access, BBC Bircher AG, Wiesengasse 20, CH-8222 Beringen, www.bircher.com

Designed in Switzerland / Made in China