BBC BIRCHER
Smart Access

中文

XRF-R.2

XRF 无线信号传输系统中的双通道接收器

操作说明书中文版

预期用途：监测工业门上的安全触边的信号切换

接收器 (Rx)

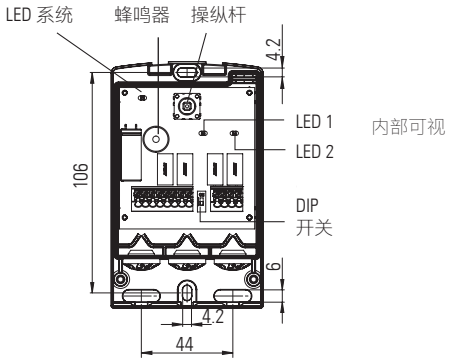

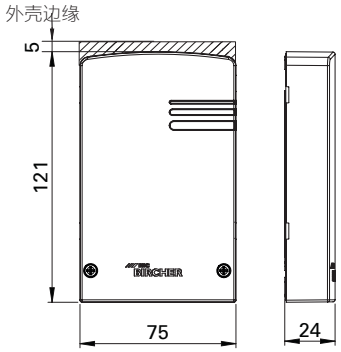

1 安全说明

- 在将设备投入运行之前，应先彻底阅读本操作说明，并保留本操作说明以便将来参考。
- 除了规定的应用，不得将本产品用于其他用途。
- 只允许经过培训且有资质的人员安装设备并完成对设备的初始化。
- 只有获得授权的制造商的人员才能改动产品的硬件/软件或者维修产品。
- 不遵守这些安全预防措施可能会导致传感器或者物体损坏、人员重伤或者死亡。
- 设备制造商有责任实施风险评估，并安装符合适用的本地、国家及国际规章和安全标准、法律和法规以及机械指令 2006/42/EC（如适用）的系统。
- 对于您的应用，始终将安全功能视作一个整体，切勿认为仅关系到系统的某一部分。
- 安装人员应负责测试系统，以确保系统满足所有适用的安全标准。
- 根据 EN ISO 13849-1 归入第 2 类的安全设备，须定期进行测试 - 每个周期至少测试一次。
- 安全设备应每年至少投入运行一次，否则必须由操作人员每年至少手动检查一次。
- 在对电子元件进行操作期间
  — 例如，如果发生短路，会释放出炙热的电离气体；
  — 请勿取下保护盖！
- 仅限使用具有符合 EN 61558 规定的安全电气隔离的安全特低电压 (SELV) 系统操作传感器。必须保护接线免受机械损坏。
- 检查开关设备标签上的电压数据。
- 请注意遵守当地所有相关的电气安全规定！
- 确保不会接通设备/装置的电源！
- 确定电源已断开！
- 给设备装上外壳，免受污染或腐蚀性环境的损坏！
- 如果发生故障，应将设备与市电断开。
- 在进入设备内部后，确保外罩/防护密封件封闭，从而达到指定的防护等级。

2 普遍应用

发射器 Tx1（输入 1）对应于接收器**输出 1**
发射器 Tx2（输入 1）对应于接收器**输出 2**

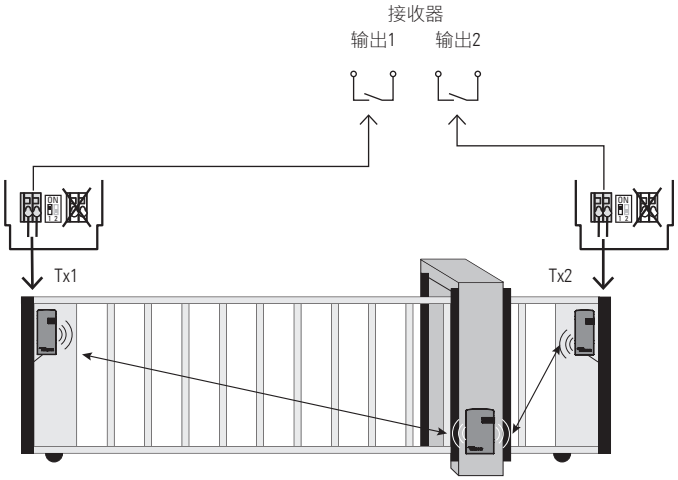

图 **1.a**

发射器 Tx1（输入 1）对应于接收器**输出 1**
发射器 Tx2（**输入 1**）对应于接收器**输出 1**
发射器 Tx2（**输入 2**）对应于接收器**输出 2**

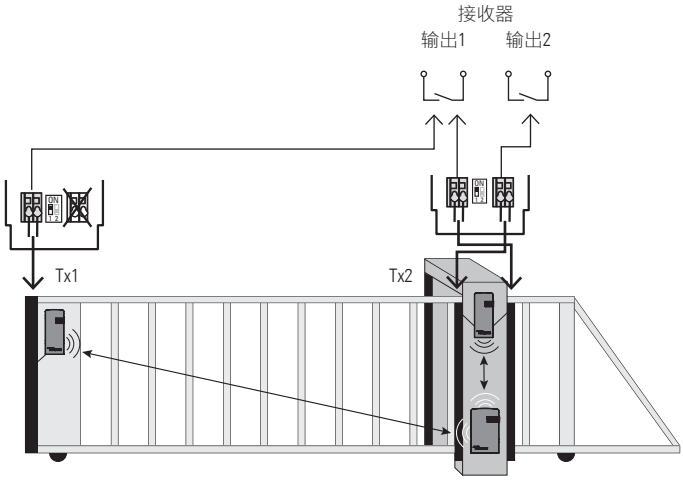

图 **1.b**

3 安装

以应用程序为准，如图 1.a 或 1.b

3.1 布置电缆，保持拉紧

① 确定电缆线位置
② 必要时打开盖板的相应部分
③ 在垫圈上打孔
④ 插入电缆

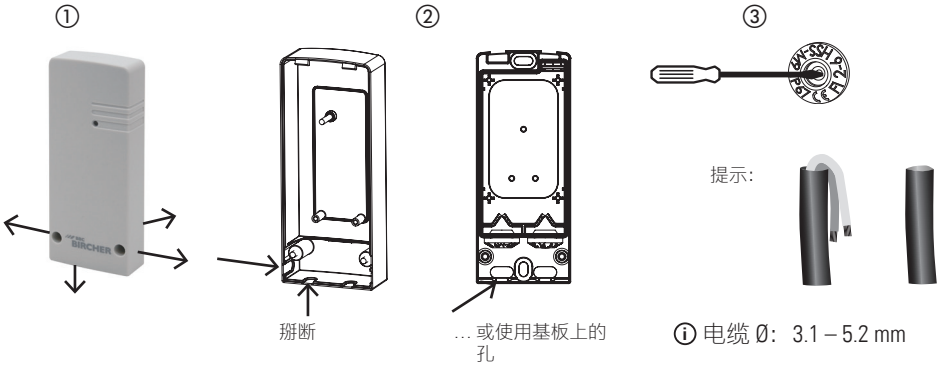

4 接线

电缆线截面积 0.25 – 0.75 mm²

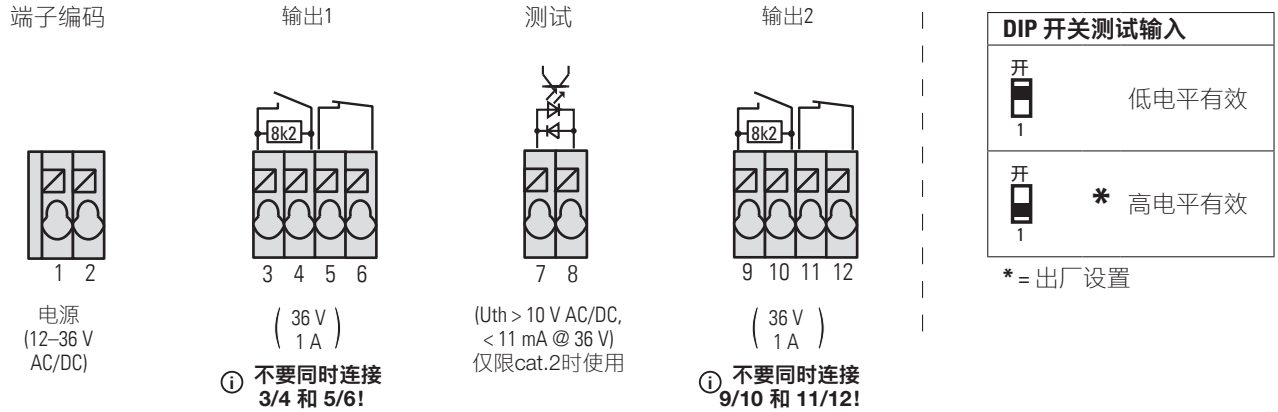

注意：当设置Cat.3中使用NC 输出时（5/6，11/12），根据EN ISO 13849-2 Tab D.4或者其他Cat.2类的应用，控制接线必须一直安装着，以防外部损坏，测试信号也是必须的。

5 配置

5.1 发射器与接收器配对

可参见发射器说明书

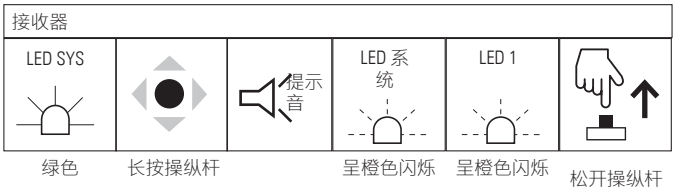

5.1.a 使用不同发射器的第一通道

参见图 **1.a**

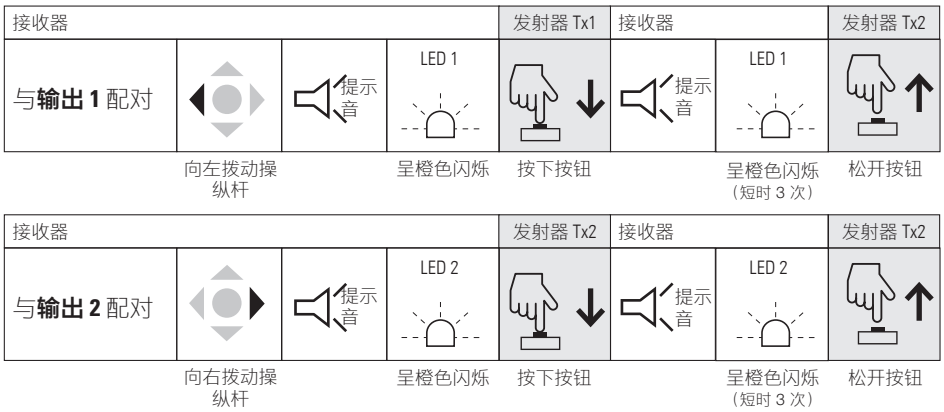

5.1.b 使用发射器的两个通道 只有XRF-T.2可以

参见图 **1.b**

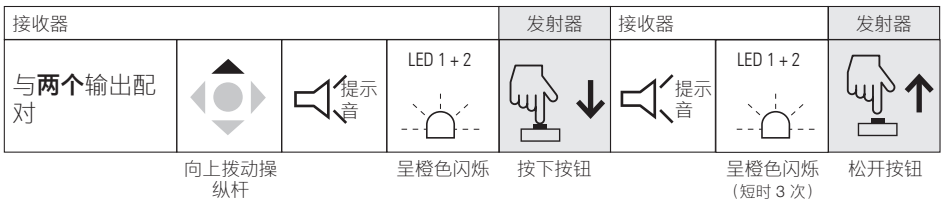

5.2 Bircher 信号指示器 (BSI) 详情请参见补充表

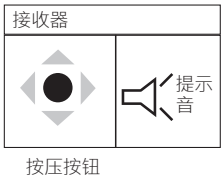

Bircher 信号指示器的蜂鸣器 + LED 闪烁绿色级别

5.3 退出配置模式 （一直可用）

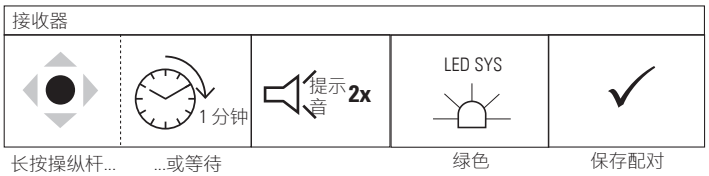

5.4 清除配对

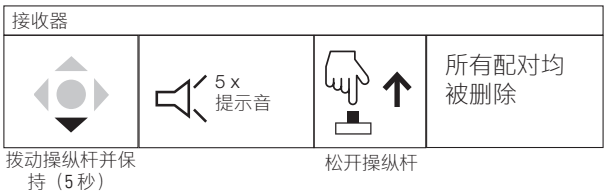

退出配置模式:
请参见5.3

6 系统测试

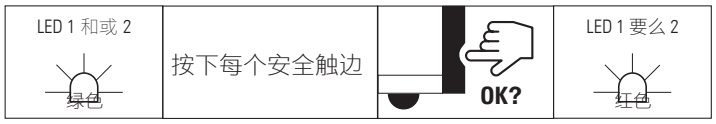

触边被触发时，门是否停止?

7 接收器

7.1 状态输出，LED

	LED SYS	LED 1	输出1 3-4	输出1 5-6	LED 2	输出2 9-10	输出2 11-12	提示音
无电源	–	–	闭合	断开	–	闭合	断开	
接通电源	红色	红色	闭合	断开	红色	闭合	断开	蜂鸣器响4次
无传感器配对	绿色	红色	闭合	断开	红色	闭合	断开	
系统就绪，传感器未按下	绿色	绿色	8k2	闭合	绿色	8k2	闭合	
传感器 1 被按下（主要闭合边）	橙色	红色	闭合	断开	绿色	8k2	闭合	
传感器 2 被按下（次级危险边）	橙色	绿色	8k2	闭合	红色	闭合	断开	
边门打开（XRF-TW 在通道 2 上）	橙色	绿色	8k2	闭合	红色	闭合	断开	
配置（配对）	橙色 闪烁	橙色 闪烁	闭合	断开	橙色 闪烁	闭合	断开	作用时
配置，内存已满	橙色 闪烁	橙色 闪烁	闭合	断开	橙色 闪烁	闭合	断开	10秒
电池电量低	绿色 闪烁	绿色	8k2	闭合	绿色	8k2	闭合	每分钟 3 次
测试输入有效	绿色	红色	闭合	断开	红色	闭合	断开	
错误 a) Tx丢失	1x 红灯闪烁	红色	闭合	断开	红色	闭合	断开	
b) 触边和输入之间的电缆线损坏，电阻超出范围	2x 红灯闪烁							
c) 电池没电	3x 红灯闪烁							
d) 系统错误	30 s 红灯闪烁							

7.2 操纵杆

配对					
	启动 长按	发射器输入 1 对应于输出 1	发射器输入 1 对应于输出 2	发射器输入 1 对应于输出 1，发射器输入 2 对应于输出 2	清除（5 秒）

8 故障检修

8.1 电池电压低的警告指示

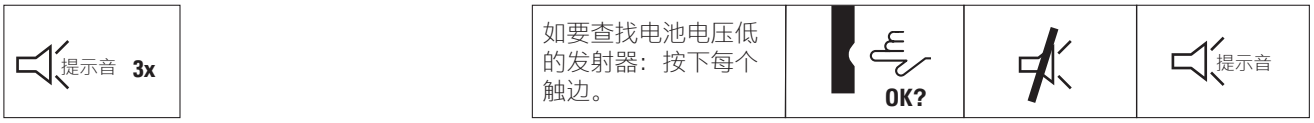

8.2 故障 （Tx丢失，电缆损坏，电池没电）

9 技术数据

接收器	
供电电压	12–36 V DC; 12–36 V AC, 48–62 Hz
功耗	最大 0.8 W
安全输出 (2 x 2 继电器)	最大 36 V AC/DC； 1 A (常闭带 1 A 保险丝)
测试输入	最大 36 V DC； 36 V AC， 48–62 Hz 最大 11 mA Uth > 10 V AC/DC
支持的传感器数量	最多 14 个

系统	
传输频率	868.3 MHz
响应时间	典型值 15 ms
范围	100 m（最佳状况）
符合 EN ISO 13849-1	PLd 用于cat.3应用 + 输出测试用于cat.2应用
IEC 60529防护等级	IP65
工作温度	-20 °C至+60 °C

10 EU符合性声明

CE 参见附件

11 WEEE

在处置过程中，带有此符号的设备必须单独处理。必须按照相应国家有关电子电气设备环境无害化报废、处理和回收的相关法律处理。

12 联系

BBC Bircher Smart Access, BBC Bircher AG, Wiesengasse 20, CH-8222 Beringen, www.bircher.com

Designed in Switzerland / Made in China