BBC BIRCHER
Smart Access

中文

Helios 2T

工业门用微波红外二合一传感器

原版说明书（译文）

概述

① 操作指示灯
② AIR 固定螺钉
③ AIR 探测（存在探测）
④ 微波固定螺钉
⑤ 微波（运动探测）
⑥ 安装支架
⑦ 连接插头
⑧ 带钻孔图案的安装支架

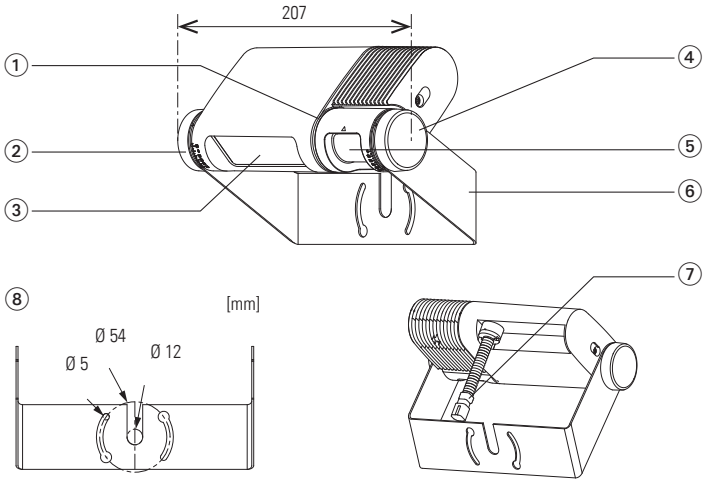

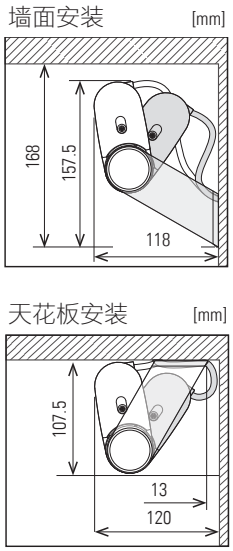

1 安全说明

此设备只能由经过训练且符合资格的人员安装和操作。
开始作业之前，请确保已关闭电源。
此设备只能由制造商打开和修理。
此设备只能连接到采用安全电气隔离的低电压保护系统。
时刻注重整体的安全功能，切勿只关注系统的某一部分。
安装员负责进行风险评估及正确安装探测器与系统。
避免碰触任何电子元件。

1.1 制造商声明

1.本产品是设计为安装在墙壁或天花板上并结合工业门一起使用的非接触式探测器。
2.调节探测器区域的设置时，请确保该区域内没有移动的物体。
3.接通电源之前，作为预防措施，请检查接线以防止任何会影响与本产品相连之设备的损坏或故障。
4.只能按照本操作说明所述来使用本产品。
5.请确保按照产品安装所在国家/地区的适用法律和标准来安装和调节探测器。
6.如果您要离开安装现场，请确保产品工作正常且安装正确。请向建筑所有者/操作员说明操作工业门和本产品的正确方式。
7.只有安装人员或维修技术人员可以更改产品设置。如果需要更改，则必须在工业门维护手册中记录进行的更改和进行更改的日期。

警告：不遵守适用的说明以及不当地操作设备都可能导致严重或致命的伤害。

警告：不遵守适用的说明以及不当地操作设备都可能导致人身伤害和/或财产损失。

注意：请特别注意带有此符号的部分。

以下情况不适合安装探测器：

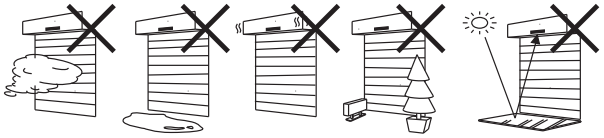

雾、烟　积水　振动　障碍物　镜面反射

5928830

2 交货范围与安装

2.1 交货范围

- 探测器
- 10 m 连接电缆，带插头连接器
- 安装支架
- 2 个安装螺钉
- 操作说明

2.2 安装

1. 松开两个固定螺钉，以将探测器外壳从安装支架上拆下。注意不要遗失任何零件。
2. 在工业门上方的中央区域中作业时，钻制两个直径为 3.4 mm 且与安装支架的钻孔图案匹配的安装孔。
3. 如果必要，钻制一个直径为 10 mm 的孔，以便通过墙壁或天花板引入连接电缆。
4. 使用随附的安装螺钉将支架固定到位。然后，将探测器外壳重新附接到安装支架上，并牢牢地拧入固定螺钉。

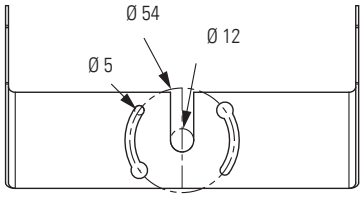

[mm]

安装示例

墙面安装　　天花板安装

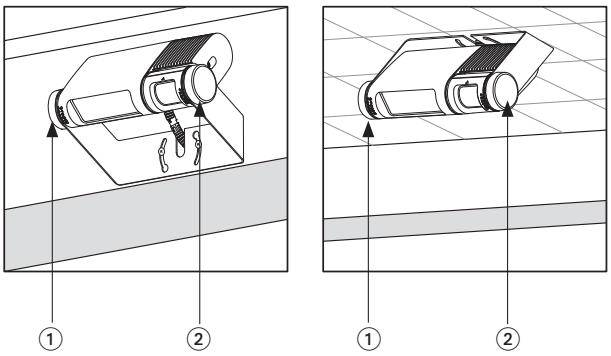

① AIR 固定螺钉
① 微波固定螺钉

3 电气连接

警告！开始作业之前，请确保已关闭电源。通过墙壁或天花板引入连接电缆时，注意不要损坏连接电缆。

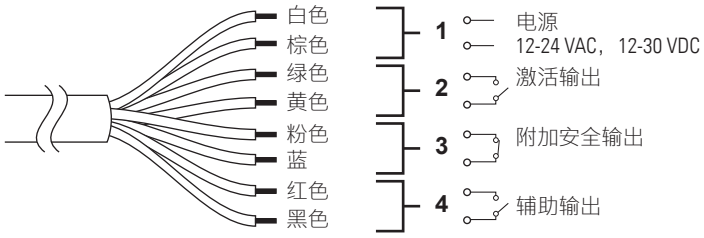

1. 按照左图所示，将连接电缆连接到工业门控制系统。
2. 将探测器插头连接器连接到连接电缆连接器。
3. 接通电源。使用移动 App 调节探测器区域（请参阅第 4.3 章）和设置（请参阅第 4.1 章）。

注意：在接通电源之前，请确保已正确地将连接电缆连接到工业门控制系统。当接通电源之后以及使用 App 调节设置之后，请避免步入或驶入探测器区域 10 秒钟。

4 配置

4.1 用于配置探测器的移动 App

请使用智能手机或平板电脑来更改 Helios 2T 设置。此 App 免费提供，但下载它可能需要支付一些连接费用。

使用 App 之前
一旦使用此移动 App，即表示您同意指定的授权和数据隐私政策，并同意使用智能手机/平板电脑定位信息和 Bluetooth* 功能。
必须激活上述两种功能（位置识别和 Bluetooth*）才能使用此移动 App。

您可以在移动 App 中选择此图标以获得更多的有用信息。

注意：若要检索并输入定位地址，只需在智能手机或平板电脑上激活定位信息功能。

GET IT ON Google Play　　Download on the App Store

Google Play 和 Google Play 徽标是 Google LLC 的商标。App Store 是 Apple Inc. 的服务标志。

登录探测器

默认密码：0000
当您第一次打开此 App 时，用户设置屏幕会随即出现。输入信息为可选项。您可以随时编辑用户信息。当您关闭设置后，设备列表将向您显示所有通过 Bluetooth* 可用的探测器。

小心 – 安全风险：我们建议您更改密码。否则，未经授权的人员可能会更改设置并影响探测器功能。

* Bluetooth® 文字标志和徽标是 Bluetooth SIG, Inc. 拥有的注册商标，BBC Bircher AG 对此类标志的任何使用均已获得许可。

4.2 调节探测器角度

探测器的左侧和右侧都有刻度，且安装支架上有用于墙壁或天花板安装的标记。
将刻度与安装支架上的标记对齐。

ⓘ **注意：**在调节探测器角度之前，请松开相应的固定螺钉，以防止对探测器外壳造成任何损坏（请参阅第 2.2 章）。

1.松开 AIR/微波固定螺钉
2.调节 AIR/微波角度
3.拧紧 AIR/微波固定螺钉

AIR 和微波角度均可以单独调节而互不影响。

AIR 固定螺钉（左侧）

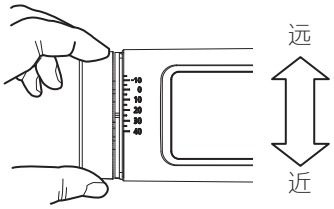

微波固定螺钉（右侧）

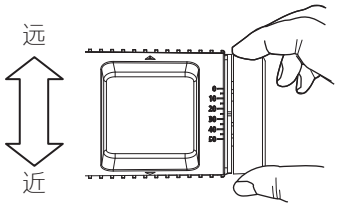

安装支架上的标记

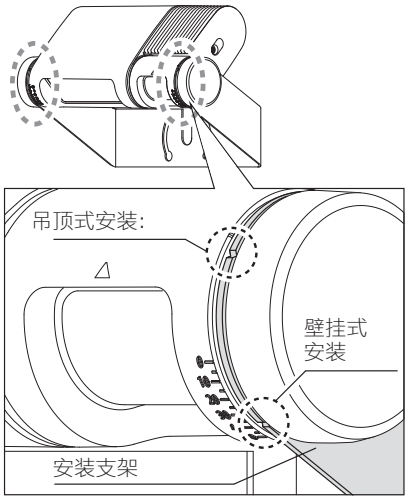

探测器具有两个以机械方式相互连接的 AIR 排。这意味着它们具有共享的探测器区域以进行调节（请参阅第 4.3 章中的图像）。
若要调节 AIR 排，请关闭工业门，并在 App 中激活（“开启”）安装模式。在对探测器进行作业期间，这将防止工业门移动。
一旦您已完成设置，请再次关闭安装模式（“关闭”）。

4.3 探测器区域（参考）

AIR（存在探测）

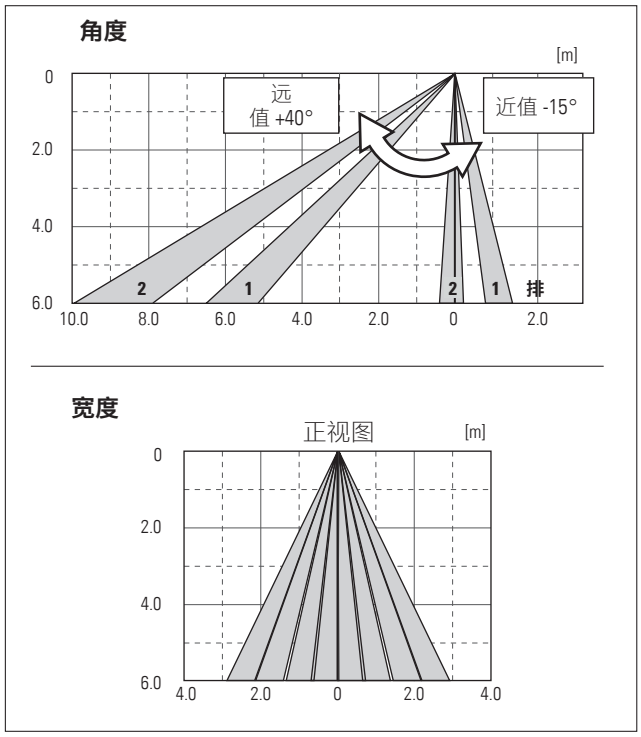

微波（运动探测）

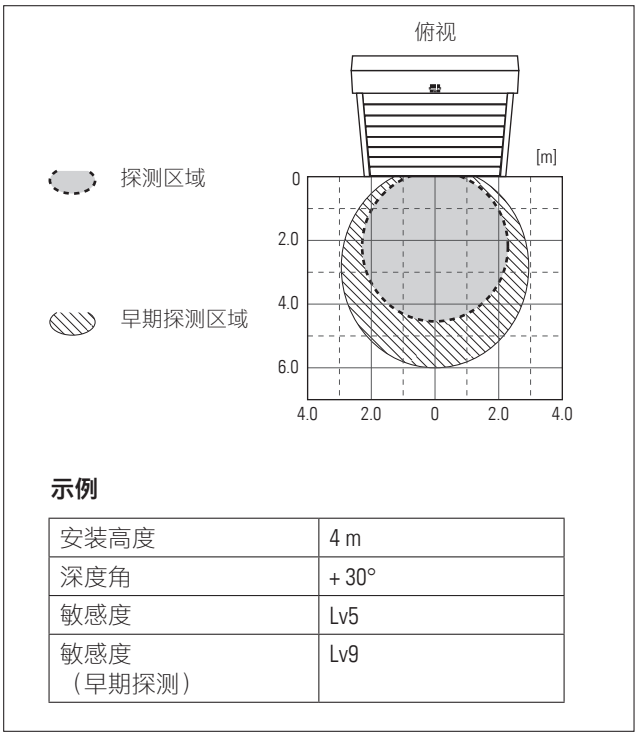

示例

安装高度	4 m
深度角	+ 30°
敏感度	Lv5
敏感度（早期探测）	Lv9

ⓘ **注意：**确保 AIR 探测区域未检测到工业门门扇，并且附近没有高反射性物体。否则，可能会发生误跳闸或信号饱和。

4.4 检查

通过步入或驶入探测器区域来检查操作。下图仅为示例。

状态/位置	电源关闭	示教相位（大约 10 秒）	在探测区域外	步入微波区域（早期探测）	步入微波区域	步入第二个 AIR 排	步入第一个 AIR 排
		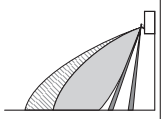	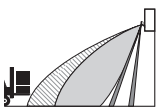	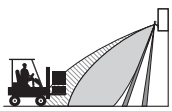		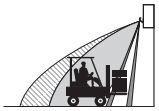	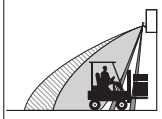
操作指示灯	关闭	呈绿色闪烁	绿色	呈橙色闪烁	橙色	红色	呈红色闪烁

微波区域（早期探测）（运动探测）

微波区域（运动探测）

AIR 区域（存在探测）

其他操作显示

状态	操作指示灯
就绪（安装模式）	黄色
信号饱和	呈绿色慢速闪烁
设备故障	呈绿色快速闪烁
设备连接到 App	呈绿色和蓝色慢速闪烁

5 技术数据

型号	Helios 2T
颜色	黑色
安装高度	2.0 m 至 6.0 m[1]
发射频率	24.2 GHz
辐射探测器功率	< 12.7 dBm
探测区域	请参阅与探测区域有关的信息
探测方法	微波
	主动红外线[2]
角度调节	微波区域：0 至 +50°
	AIR 区域 –15 至 +40°
电源	12 至 24 VAC ±10% (50/60 Hz) 12 至 30 VDC ±10%
功耗	3 W（使用交流电时，< 4.5 VA）
操作指示灯	请参阅与检查有关的信息（第 4.4 章）
输出落差延迟时间	> 0.5 秒（可以通过 App 选择）
响应时间	< 0.3 秒（可以通过 App 选择）

工作温度	–35 至 +55°C
空气湿度	< 80% 相对湿度
通信方法	Bluetooth LE（4.0 版）
激活输出	半导体继电器，最高 50 VAC/VDC 最大 0.3 A（电阻负载）
附加安全输出	半导体继电器，最高 50 VAC/VDC 最大 0.3 A（电阻负载）
辅助输出[3]	半导体继电器，最高 50 VAC/VDC 最大 0.3 A（电阻负载）
防护等级	IP65/NEMA4
重量	600 g

注意：如果对设备进行了改进，我们将保留更改本文档中技术数据的权利，恕不另行通知。

[1] 可以在高达 4 m 的安装高度处探测到人。
[2] 主动红外线具有存在探测功能。
[3] 警告灯等的附加输出。

6 合规性声明

CE 参见附件

7 WEEE

在处置过程中，带有此符号的设备必须单独处理。必须按照相应国家有关电子电气设备环境无害化报废、处理和回收的相关法律处理。

8 FCC 认证

此装置满足 FCC 法规第 15 部分和加拿大行业标准 RSS-210 的要求。

警告：对此设备擅自改动可能会导致操作此设备的 FCC 认证无效。

9 联系

BBC Bircher Smart Access, BBC Bircher AG, Wiesengasse 20, CH-8222 Beringen, www.bircher.com

Designed in Japan / Made in China