BBC BIRCHER
Smart Access

ESPAÑOL

Helios 2T

Sensor de movimiento por radar y de presencia AIR para puertas industriales

Traducción del manual de instrucciones original

Generalidades

① Indicador de funcionamiento
② Tornillo de fijación AIR
③ Detección AIR (detección de presencia)
④ Tornillo de fijación del radar
⑤ Radar (detección de movimiento)
⑥ Sujeción de montaje
⑦ Conector
⑧ Sujeción de montaje con patrón de taladrado

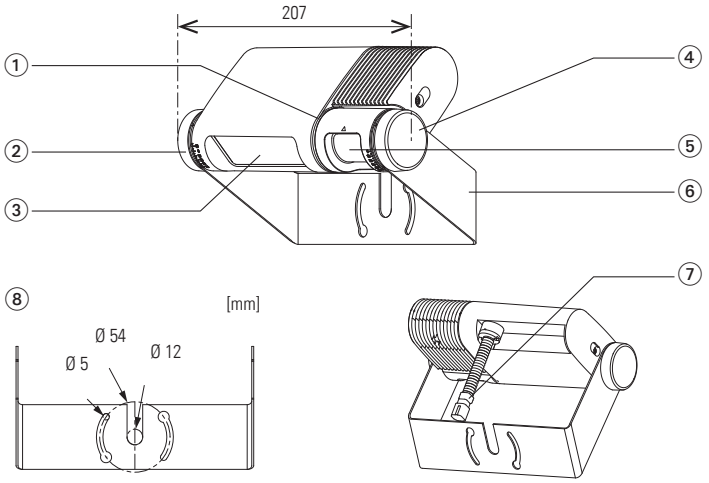

Montaje en la pared [mm]

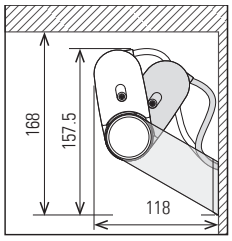

Montaje en el techo [mm]

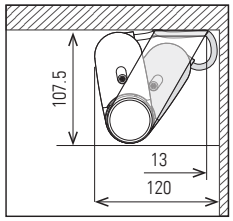

1 Indicaciones de seguridad

Únicamente personal formado y especializado deberá instalar y poner este aparato en servicio.
Antes de empezar a trabajar, asegúrese de que el suministro eléctrico esté desconectado.
Las intervenciones y reparaciones en el aparato solo deben ser efectuadas por el fabricante.
El aparato solo debe operarse con muy baja tensión de protección con aislamiento galvánico seguro.
Observe las funciones de seguridad de su aplicación siempre en su totalidad y nunca en relación a un único componente de la instalación.
La valoración del riesgo y la instalación correcta del sensor y del sistema es responsabilidad del instalador.
Evite en general el contacto con componentes electrónicos.

1.1 Declaraciones del fabricante

1. Este producto es un sensor sin contacto diseñado para ser montado en una pared/techo y utilizado con una puerta industrial.
2. Cuando ajuste el área de detección del sensor, asegúrese de que no haya objetos en movimiento en ella.
3. Compruebe el cableado antes de conectar el suministro eléctrico para evitar daños o mal funcionamiento en el equipo conectado al producto.
4. Utilice el producto únicamente como se describe en el manual de instrucciones original adjunto.
5. Asegúrese de que el sensor esté instalado y ajustado de acuerdo con las leyes y normas aplicables del país en el que se monte el producto.
6. Al abandonar el lugar de instalación, asegúrese de que el producto funciona y se ha instalado correctamente. Explique el funcionamiento correcto de la puerta y del producto al propietario/operador del edificio.
7. Los ajustes del producto solo pueden ser modificados por un instalador o un técnico de servicio. Si se realizan cambios, los ajustes correspondientes y la fecha deben registrarse en el manual de mantenimiento de la puerta.

Advertencia: Si no se siguen las instrucciones correspondientes y se manipula de forma inadecuada, pueden producirse lesiones graves o incluso mortales.

Atención: Si no se siguen las instrucciones correspondientes y se manipula de forma inadecuada, pueden producirse lesiones personales y/o daños materiales.

Nota: Preste especial atención a las secciones con este símbolo.

Las siguientes condiciones no son adecuadas para la instalación del sensor:

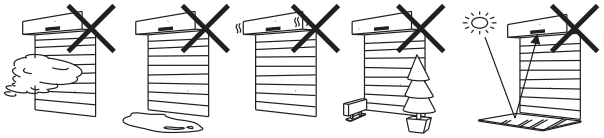

Niebla, Humo | Humedad | Vibraciones | Objetos | Reflejos

5928780

2 Volumen de suministro y montaje

2.1 Volumen de suministro

- Sensor
- 10 m de cable de conexión con conector enchufable
- Sujeción de montaje
- 2 tornillos de montaje
- Manual de instrucciones

2.2 Montaje

1. Afloje los dos tornillos de fijación para retirar la carcasa del sensor de la sujeción de montaje. Asegúrese de que no se pierda ninguna pieza.
2. Taladre dos orificios de montaje de ø 3,4 mm en el centro, por encima de la puerta, de acuerdo con el patrón de taladrado de la sujeción de montaje.
3. En caso necesario, taladre un orificio de ø 10 mm para pasar el cable de conexión a través de la pared o el techo.
4. Fije la sujeción con los tornillos de montaje adjuntos. A continuación, vuelva a colocar la carcasa del sensor en la sujeción de montaje y apriete los tornillos de fijación.

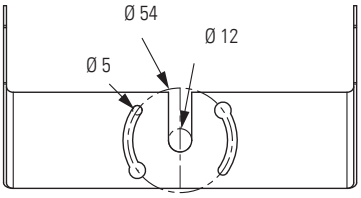

[mm]

Ejemplos de montaje

Montaje en la pared

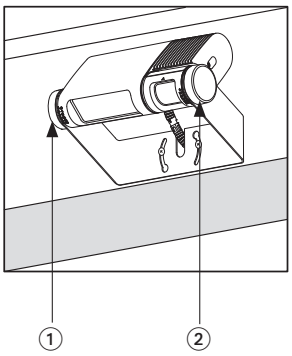

Montaje en el techo

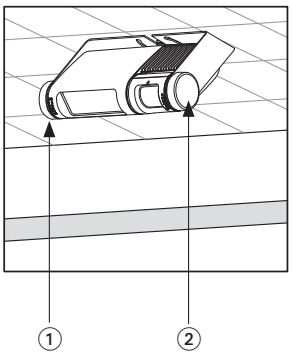

① Tornillo de fijación AIR
② Tornillo de fijación del radar

3 Conexiones eléctricas

Advertencia Antes de empezar a trabajar, asegúrese de que el suministro eléctrico esté desconectado. Al pasar el cable de conexión a través del orificio de la pared o del techo, tenga cuidado de no dañarlo.

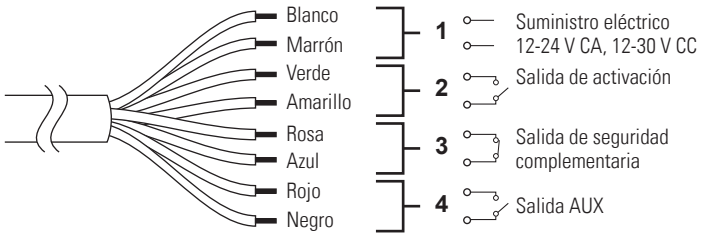

1. Conecte el cable de conexión a la unidad de control de la puerta como se muestra a la izquierda.
2. Conecte el conector del sensor con el conector del cable de conexión.
3. Conecte el suministro eléctrico. Ajuste las zonas del sensor (véase el capítulo 4.3) y adapte los ajustes con la aplicación móvil (véase el capítulo 4.1).

Nota: Asegúrese de que el cable de conexión está correctamente conectado a la unidad de control de la puerta antes de conectar el suministro eléctrico. Evite entrar en el rango de detección durante 10 segundos después de conectar el suministro eléctrico o después de adaptar los ajustes con la aplicación.

4 Configuración

4.1 Aplicación móvil para la configuración de sensores

Utilice un smartphone o una tablet para cambiar los ajustes de Helios 2T. La aplicación es gratuita, es posible que se apliquen tarifas de comunicación para la descarga.

Antes de usar la aplicación
Al utilizar la aplicación móvil, acepta las políticas de licencia y de protección de datos establecidas, así como el uso de la información de ubicación del smartphone/tablet y la función Bluetooth*.
Ambas funciones (ubicación, Bluetooth*) deben estar activadas para poder utilizar la aplicación móvil.

Este símbolo de la aplicación móvil le proporciona más información útil.

Nota: Para recuperar e ingresar la dirección de ubicación, simplemente habilite la función de información de ubicación del smartphone/tablet.

* The Bluetooth® word mark and logos are registered trademarks owned by Bluetooth SIG, Inc. and any use of such marks by BBC Bircher AG is under license.

GET IT ON Google Play

Download on the App Store

Google Play and the Google Play logo are trademarks of Google LLC. App Store is a service mark of Apple Inc.

Inicio de sesión en el sensor

Contraseña estándar: 0000
La primera vez que acceda a la aplicación, aparecerá la pantalla de ajustes del usuario. La introducción de la información es opcional. La información del usuario puede editarse en cualquier momento. Una vez finalizada la configuración, la lista de dispositivos muestra todos los sensores disponibles a través de Bluetooth*.

Precaución, riesgo de seguridad: Se recomienda cambiar la contraseña. De lo contrario, personas no autorizadas pueden realizar cambios en los ajustes y, por lo tanto, influir en el funcionamiento del sensor.

4.2 Ajustes del ángulo del sensor

El sensor tiene una escala a izquierda y derecha y marcas en la sujeción de montaje para el montaje en la pared o en el techo.
Alinee la escala de acuerdo con las marcas en la sujeción de montaje.

Nota: Antes de ajustar el ángulo del sensor, afloje el tornillo de fijación correspondiente para evitar daños en la carcasa del sensor (véase el capítulo 2.2).

1. Afloje el tornillo de fijación del radar/AIR
2. Ajuste el ángulo del radar/AIR
3. Apriete el tornillo de ajuste del radar/AIR

Los ángulos de AIR y del radar se pueden ajustar independientemente.

Tornillo de fijación AIR (a la izquierda)

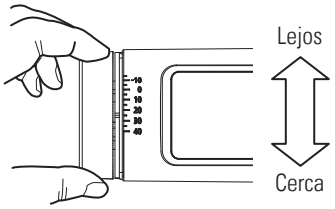

Tornillo de fijación del radar (a la derecha)

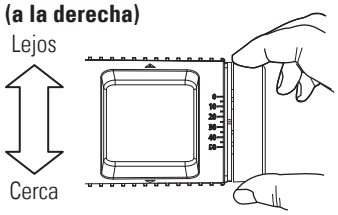

Marcas en la sujeción de montaje

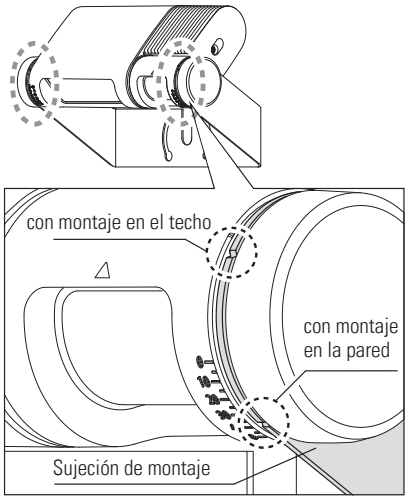

El sensor tiene dos líneas de AIR que están acopladas mecánicamente. Por lo tanto, su zona de detección se ajusta conjuntamente (véase la figura en el capítulo 4.3).
Para ajustar las líneas de AIR, cierre la puerta y active el modo de instalación en la app («ON»).
De este modo se evitan los movimientos de la puerta durante los trabajos en el sensor.
Desconecte de nuevo el modo de instalación («OFF») después de completar los ajustes.

4.3 Zonas del sensor (referencia)

AIR (detección de presencia)

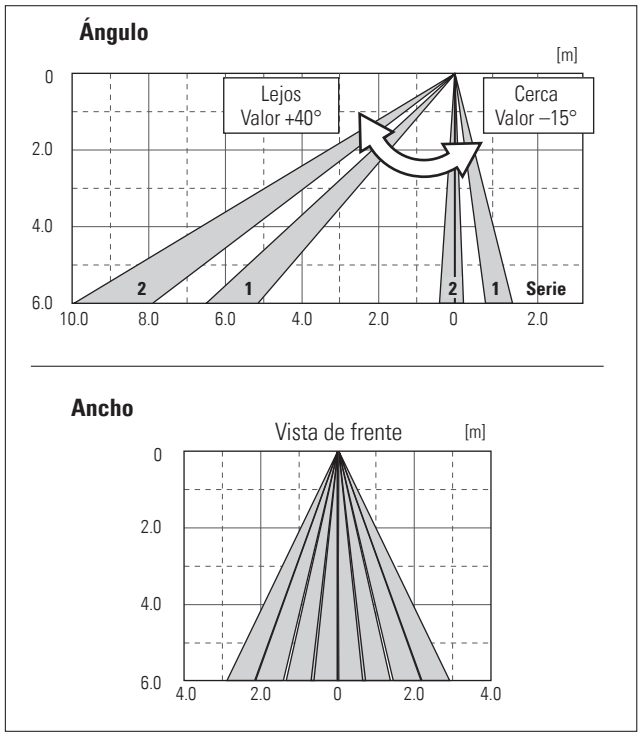

Radar (detección de movimiento)

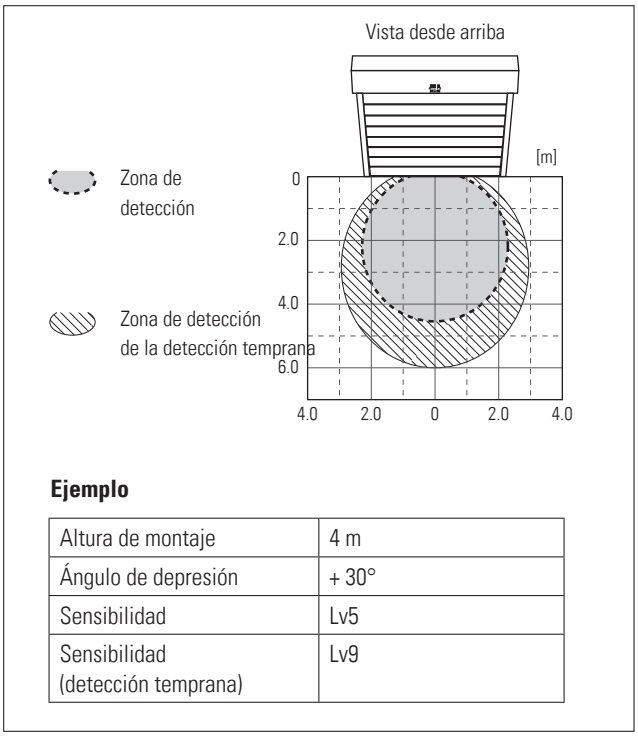

Ejemplo

Altura de montaje	4 m
Ángulo de depresión	+ 30°
Sensibilidad	Lv5
Sensibilidad (detección temprana)	Lv9

Nota: Asegúrese de que la zona de detección de AIR no detecte la hoja de la puerta y de que no haya objetos que reflejen la luz en las proximidades. De lo contrario, pueden producirse disparos erróneos o saturación de la señal.

4.4 Comprobación

Compruebe el funcionamiento introduciendo las zonas del sensor. Las fotos son representativas.

Estado/posición	Suministro eléctrico DESC.	Fase de aprendizaje (aprox.10 s)	Fuera de la zona de detección	Introducción de la zona del radar (detección temprana)	Introducción de la zona del radar	Introducción de la segunda línea de AIR	Introducción de la primera línea de AIR
Indicador de funcionamiento	DESC.	Parpadea en verde	Verde	Parpadea en naranja	Naranja	Rojo	Parpadea en rojo

Zona del radar (detección temprana)
(Detección de movimiento)

Zona del radar
(Detección de movimiento)

Zona AIR
(Detección de presencia)

Otros indicadores de funcionamiento

Estado	Indicador de funcionamiento
Disponibilidad (modo de instalación)	Amarillo
Saturación de señales	Parpadea lentamente en verde
Error de los equipos	Parpadea rápidamente en verde
Conexión del sensor a la app	Parpadea lentamente en verde y azul

5 Datos técnicos

Modelo	Helios 2T
Color	Negro
Altura de montaje	2,0 m a 6,0 m[1]
Frecuencia del emisor	24,2 GHz
Potencia radiada del transmisor	<12,7 dBm
Zona de detección	Véase la zona de detección
Procedimiento de detección	Radar
	Infrarrojos activos[2]
Ajuste del ángulo	Zona del radar de 0 a +50°
	Zona AIR de –15 a +40°
Suministro eléctrico	De 12 a 24 V CA ±10 % (50/60 Hz) De 12 a 30 V CC ±10 %
Absorción de potencia	3 W (< 4,5 VA con CA)
Indicador de funcionamiento	Véase la comprobación (cap. 4.4)
Tiempo de retención de salida	> 0,5 s (puede seleccionarse en la aplicación)
Tiempo de respuesta	< 0,3 s (puede seleccionarse en la aplicación)

Temperatura de servicio	-35 hasta +55 °C
Humedad del aire	< 80 % rel.
Métodos de comunicación	Bluetooth LE (versión 4.0)
Salida de activación	Relé semiconductor, máx. 50 V CA/V CC máx. 0,3 A (carga resistiva)
Salida de seguridad complementaria	Relé semiconductor, máx. 50 V CA/V CC máx. 0,3 A (carga resistiva)
Salida AUX[3]	Relé semiconductor, máx. 50 V CA/V CC máx. 0,3 A (carga resistiva)
Clase de protección	IP65/NEMA4
Peso	600 g

Nota: Debido a las mejoras, nos reservamos el derecho de realizar cambios sin previo aviso en los datos técnicos aquí indicados.

[1] Capacidad de detectar a una persona cuando la altura de instalación no supera los 4 m.
[2] Los infrarrojos activos tienen una función de detección de presencia.
[3] Salida adicional para luz de advertencia, etc.

6 Declaración de conformidad

CE Véase el anexo

7 WEEE

Los aparatos con este símbolo deben tratarse de manera especial al ser desechados. Deben desecharse respetando las leyes de los países correspondientes para la eliminación respetuosa con el medioambiente, el reacondicionamiento y el reciclaje de aparatos eléctricos y electrónicos.

8 Homologación FCC

Este aparato cumple los requisitos de la Parte 15 de las normas FCC y de la norma RSS-210 de Industry Canada.

Advertencia: Si se realizan cambios o modificaciones en este aparato puede anularse la autorización FCC para poner en funcionamiento dicho aparato.

9 Contacto

BBC Bircher Smart Access, BBC Bircher AG, Wiesengasse 20, CH-8222 Beringen, www.bircher.com

Designed in Japan / Made in China