BBC BIRCHER
Smart Access

ITALIANO

Herkules 2

Rivelatore di movimento radar per portoni industriali

Traduzione delle istruzioni originali

1 Avvisi di sicurezza

⚠ L'apparecchio può essere azionato solo con bassissima tensione di sicurezza con separazione elettrica sicura. Fare eseguire interventi e riparazioni solo dai vostri fornitori. Evitare in generale di venire a contatto con i componenti elettronici del sensore.

2 Descrizione del sensore

Herkules 2
Rivelatore di movimento radar per portoni industriali

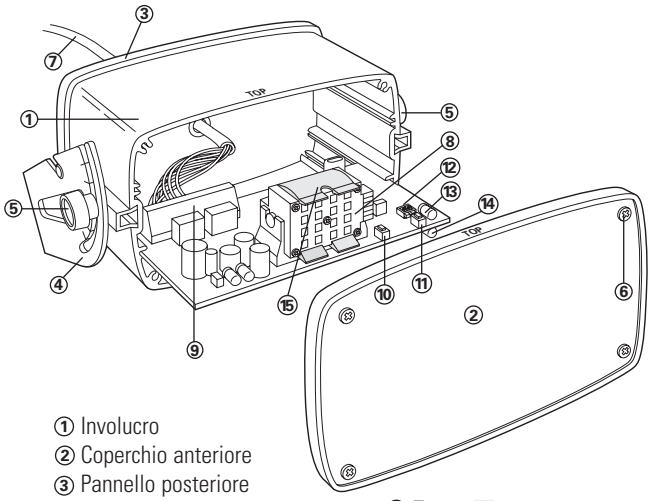

① Involucro
② Coperchio anteriore
③ Pannello posteriore
④ Squadra di montaggio
⑤ Fissaggio
⑥ Viti del coperchio
⑦ Cavo a 8 poli
⑧ Modulo planare radar
⑨ Morsetto a vite
⑩ Tasto X
⑪ Tasto Y
⑫ Interruttore di indirizzamento
⑬ LED rosso
⑭ LED verde
⑮ Clip

3 Installazione

3.1 Installazione

⚠ **Identificazione persone/veicoli:** possibilità di selezionare la distinzione tra persone e veicoli. Se è richiesta, montare il sensore a un'altezza minima di 3 metri!

Geometria del campo: possibilità di selezionare la geometria del campo stretta o larga. Per il campo largo utilizzare la clip.

Avvertenza: la clip può essere utilizzata fino a un'altezza di montaggio max. di 4 m. Non è montata alla consegna dell'apparecchio. (E comunque disponibile sul retro dell'antenna.)

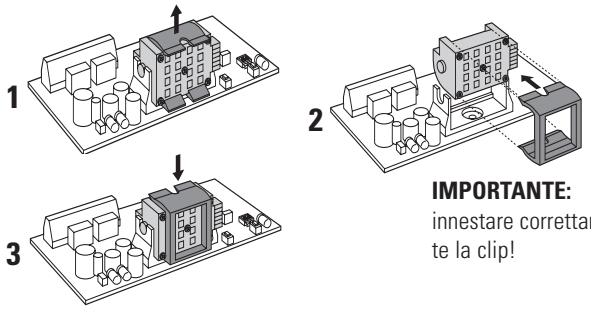

IMPORTANTE:
innestare correttamente la clip!

4 Quando l'apparecchio è già collegato, interrompere l'alimentazione per 5 secondi!

5 Dopo il montaggio, attivare il campo largo servendosi del telecomando **(B+1)**.

Indirizzamento: ad ogni sensore si può attribuire un indirizzo (1–4 con il commutatore DIP e 5–7 con il telecomando). Sono necessari indirizzi diversi quando più sensori si trovano entro la portata di un telecomando.

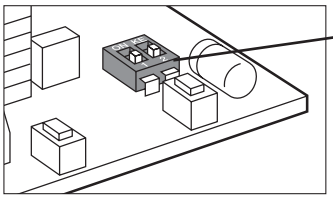

Indirizzo 1*	ON T2
Indirizzo 2	ON T2
Indirizzo 3	ON T2
Indirizzo 4	ON T2

*Impostazione di fabbrica

Con il telecomando si possono impostare gli ulteriori indirizzi 5, 6 + 7 (**F+8+5…7**)

3.2 Montaggio meccanico

⚠
- Il sensore deve essere fissato su una superficie piana (evitare le vibrazioni).
- Nel campo di rilevamento non devono entrare oggetti quali piante, bandiere, ventilatori, ecc.
- Il sensore non deve essere coperto da coperture/schermi
- Evitare la presenza di lampade fluorescenti nelle immediate vicinanze del campo di rilevamento
- Montare l'apparecchio al centro sopra il portone

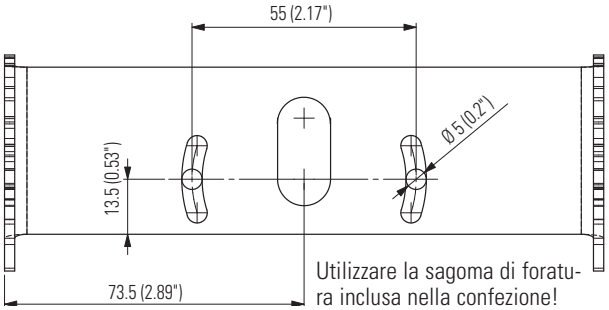

Utilizzare la sagoma di foratura inclusa nella confezione!

1. Applicare alla parete o al soffitto la sagoma di foratura e praticare i fori come indicato.
2. Far passare il cavo attraverso l'apposita apertura della staffa di montaggio e prestare attenzione che la lunghezza sia sufficiente per il cablaggio.
3. Fissare la staffa di montaggio con le viti.
4. Agganciare il sensore alla staffa di montaggio e inclinarlo sull'angolo richiesto. Angolo di inclinazione standard: 30°.
5. Collegare il cavo in base alla targhetta del modello.

Montaggio a parete:

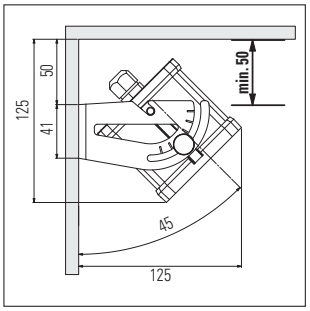

Montaggio a soffitto:

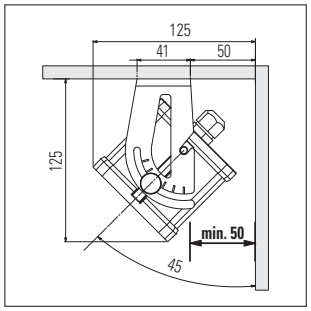

3.3 Allacciamenti elettrici

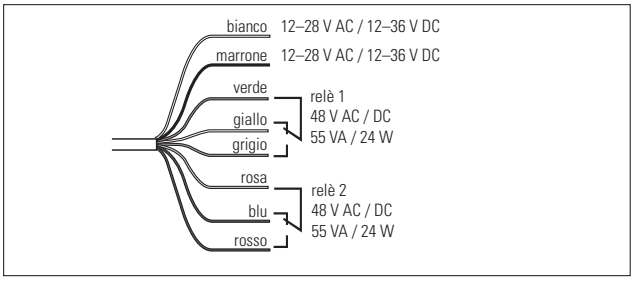

4 Impostazioni

4.1 Accensione e impostazione di fabbrica

Dopo l'applicazione della tensione di alimentazione, il LED rosso lampeggia per visualizzare l'«Avvio».

L'impostazione di fabbrica è indicata per le seguenti applicazioni:
– altezza di montaggio da 4,0 a 4,9 m
– tempo di tenuta relè 2 s– Slow Motion Detection disattivata
– distinzione tra persone e veicoli attiva
– ottimizzazione del traffico trasversale disattivata
– riconoscimento di movimenti in avvicinamento al rilevatore (avanti)

L'impostazione di fabbrica può essere ripristinata in qualsiasi momento con il telecomando (A+9)!

4.2 Creazione del collegamento con il telecomando

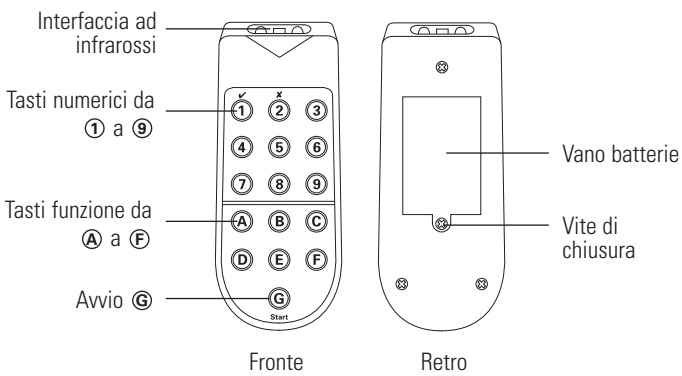

Premere il tasto **G** sul telecomando. A collegamento avvenuto si accende **G** e uno dei tasti da **1 a 7** (indirizzo impostato sul sensore).

Se **G** lampeggia, non è stato possibile creare un collegamento al sensore.

➔ Tenere più vicino il telecomando e diretto verso il sensore
➔ Controllare le batterie del telecomando

In generale:
i tasti lampeggianti sul telecomando indicano che Herkules 2 non ha salvato la programmazione eseguita.
i tasti accesi sul telecomando indicano che il valore è stato acquisito e salvato da Herkules 2.

4.3 Modo configurazione

Il collegamento tra il telecomando ed Herkules si può creare soltanto se il sensore si trova nel modo configurazione. Dopo l'accensione del sensore il modo configurazione è attivato. Da questo modo si esce automaticamente 30 minuti dopo che è stata effettuata l'ultima impostazione sul sensore.

Il modo configurazione può essere attivato:
– premendo un tasto di comando a piacere sul sensore (x o y)
– interrompendo l'alimentazione di corrente
– digitando il codice di accesso con il telecomando

Il modo configurazione può essere attivato tramite il telecomando solo se prima è stato memorizzato un codice (vedere Codice di accesso).

1. Premere il tasto di avvio **G**
➔ **G** ed uno dei tasti **1...7** si accendono

2. Premere **C** e quindi **9**
➔ **C** e **1** si accendono
➔ La funzione codice di accesso è attivata

3. Inserire il codice a quattro cifre compreso tra 1111 e 9998

4. Premere C
➔ **C** e **1** si accendono
➔ Il modo configurazione è attivato
➔ Il sensore è pronto per la programmazione
➔ Se **C** e **2** si accendono, il codice era sbagliato
➔ Ricominciare da **1**

4.4 Impostazioni principali

1. Selezionare il livello comfort (**C+1…8**)
2. Regolare l'altezza di montaggio (**F+4+1…7**) se diversa dall'impostazione di fabbrica.

Attenzione: se l'impostazione dell'altezza di montaggio è errata, il sensore non sarà in grado di funzionare!

3. Regolare le dimensioni del campo (**D+1…9**) se necessario tramite l'angolo di inclinazione, 0–90°, con incrementi di 15°

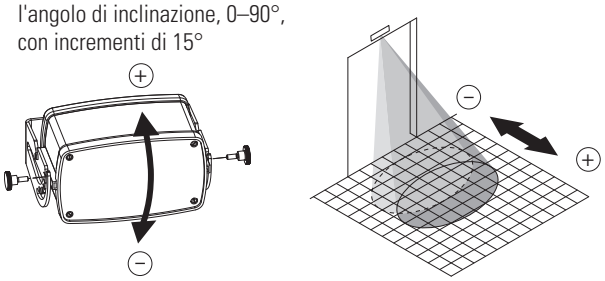

4.5 Indicazioni sul sensore

Fase di avvio

LED rosso	Lampeggia alcune volte alla messa in funzione, prima lentamente e poi rapidamente

Configurazione

LED verde	Mostra il parametro con la frequenza di lampeggiamento (N. funzione)
LED rosso	Mostra il livello del parametro con la frequenza di lampeggiamento

Funzionamento

LED verde	Si accende al rilevamento, il relè 2 è attivato
LED verde	Lampeggia al rilevamento nel campo SMD
LED rosso	Si accende al rilevamento, il relè 1 è attivato

Spiegazioni

SMD = Slow Motion Detection
Non appena il portone si apre, vengono rilevati anche dei piccolissimi movimenti (quasi statici). Il portone viene chiuso solo quando non si registra più alcun movimento durante il tempo di monitoraggio impostato.

CTO il mascheramento del traffico trasversale evita aperture indesiderate
Il mascheramento del traffico trasversale evita che il portone si apra involontariamente in presenza di oggetti che passano semplicemente vicino a esso, ma non entrano.

Identificazione Persone e Veicoli
Con questa funzione si può selezionare la commutazione delle uscite dei relè sulle persone o, in alternativa, sui veicoli (vedere tabella Parametrizzazione dei relè).

4.6 Panoramica delle impostazioni

Funzioni comfort (vedere Capitolo 5.9)

Tasti	C+1 Standard	C+2 Frontale	C+3 Rapido	C+4 Sensibile	C+5* Standard	C+6 Frontale	C+7 Rapido	C+8 Sensibile
Riconoscimento oggetti	**Tutti**				**Identificazione persone/veicoli, soppressione persone**			
Tipo di portone	Standard	Standard	Portone a scorrimento veloce	Standard	Standard	Standard	Portone a scorrimento veloce	Standard
Applicazione	Standard	Traffico principale frontale	Portone a scorrimento veloce	Riconoscim. oggetti lenti	Standard	Traffico principale frontale	Portone a scorrimento veloce	Riconoscim. oggetti lenti
B: campo largo	Livello 2 **Spento**	Livello 2 **Spento**	Livello 2 **Spento**	Livello 2 **Spento**	Livello 2 **Spento**	Livello 2 **Spento**	Livello 2 **Spento**	Livello 2 **Spento**
D: dim. del campo	Livello 6	Livello 6	Livello 6	Livello 8	Livello 6	Livello 6	Livello 6	Livello 8
E+1: riconoscimento direzione	Livello 1 **avanti**	Livello 1 **avanti**	Livello 1 **avanti**	Livello 1 **avanti**	Livello 1 **avanti**	Livello 1 **avanti**	Livello 1 **avanti**	Livello 1 **avanti**
E+2: parametrizzazione dei relè	Livello 5 R2: avanti R1: indietro	Livello 5 R2: avanti R1: indietro	Livello 8 R2: avanti R1: indietro	Livello 5 R2: avanti R1: indietro	Livello 1 R2: veicolo R1: persona	Livello 1 R2: veicolo R1: persona	Livello 6 R2: veicolo R1: –	Livello 1 R2: veicolo R1: persona
F1: tempo di tenuta relè	Livello 4 2 s	Livello 4 2 s	Livello 4 2 s	Livello 4 2 s	Livello 4 2 s	Livello 4 2 s	Livello 4 2 s	Livello 4 2 s
F3: SMD	Livello 1 **Spento**	Livello 2 **Debole**	Livello 1 **Spento**	Livello 8 **Forte**	Livello 1 **Spento**	Livello **Debole**	Livello **Spento**	Livello 8 **Forte**
F5: CTO	Livello 1 **Spento**	Livello 6 **Medio**	Livello 1 **Spento**	Livello 2 **Debole**	Livello 1 **Spento**	Livello 6 **Medio**	Livello 1 **Spento**	Livello 2 **Debole**
F6: funzione filtro digitale	Livello 2 **Spento**	Livello 2 **Spento**	Livello 2 **Spento**	Livello 2 **Spento**	Livello 2 **Spento**	Livello 2 **Spento**	Livello 2 **Spento**	Livello 2 **Spento**
F7: campo SMD	Livello 1 **Piccolo**	Livello 5 **Medio**	Livello 1 **Piccolo**	Livello 5 **Medio**	Livello 1 **Piccolo**	Livello 5 **Medio**	Livello 1 **Piccolo**	Livello 5 **Medio**
F8: indirizzo	**da commutatore DIP**	**da commutatore DIP**	**da commutatore DIP**	**da commutatore DIP**	**da commutatore DIP**	**da commutatore DIP**	**da commutatore DIP**	**da commutatore DIP**

* Impostazione di fabbrica

Parametrizzazione dei relè (vedere Capitolo 5.13)

E+2	1	2	3	4	5	6	7	8
Applicazione	**Standard**					**Portone a scorrimento veloce**		
Relè 2 (LED verde)	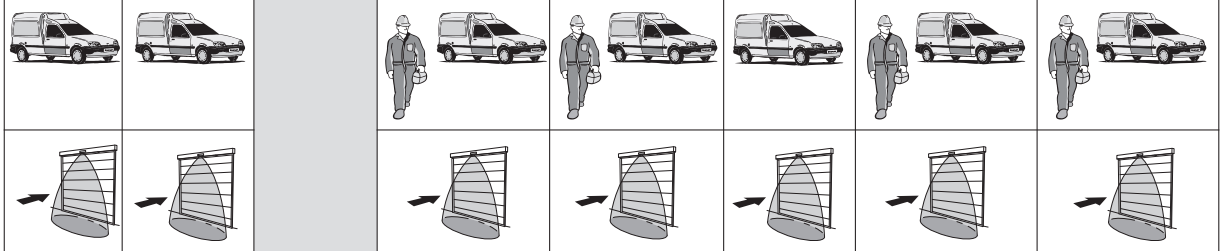							
Relè 1 (LED rosso)	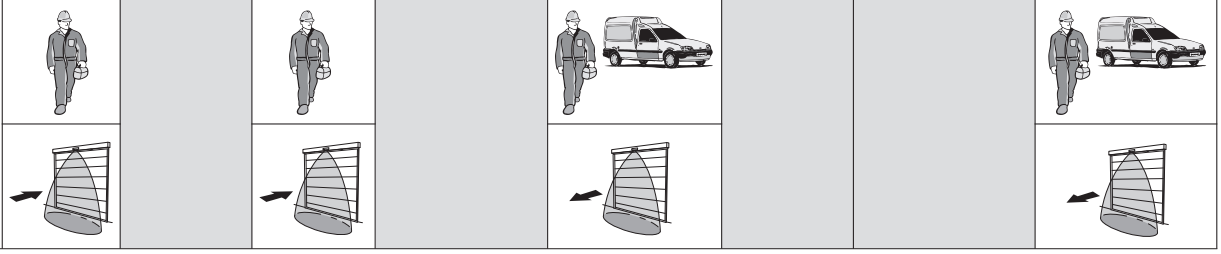							

Commuta in presenza di un veicolo

Commuta in presenza di una persona

Commuta in riconoscimento di direzione (E+1+1)

Commuta in riconoscimento di direzione (E+1+1 o E+1+2)

Configurazione di singoli parametri con il telecomando «RegloBeam 2»

Parametri	Codice tasto	Livello	Descrizione breve	
Interrogazione codice d'accesso	C+9	Display 1 Display 2	Codice memorizzato Nessun codice	
Impostazione codice Inserimento codice Cancellazione codice	C+9	XXXX+C XXXX+C 9999+C	Selezionare un numero tra 1111 e 9998 e confermare con C Inserire il codice selezionato e confermare con C Codice cancellato	
Impostazione indirizzo	F+8		Interrogare l'indirizzo impostato	
		5–7	Impostare l'indirizzo 5–7	
		9	Caricare l'indirizzo dal commutatore DIP	
Funzione comfort	C	1–8	Vedi tabelle funzioni Comfort	
Altezza di montaggio	F+4	1 2 3 4* 5 6 7	2.0 – 2.4 m 2.5 – 2.9 m 3.0 – 3.9 m 4.0 – 4.9 m 5.0 – 5.9 m 6.0 – 6.9 m 7.0 m	⚠ **Identificazione persone/veicoli:** possibilità di selezionare la distinzione tra persone e veicoli. Se è richiesta, montare il sensore a un'altezza minima di 3 metri!
Dimensioni del campo	D	1–3 4–6* 7–9	Piccolo Medio Grande	
Tempo di tenuta relè	F+1	1 2 3 4* 5	0.2 s 0.5 s 1.0 s 2.0 s 5.0 s	
Riconoscimento di direzione	E+1	1* 2 3	Avanti Indietro Avanti e indietro	
Parametrizzazione dei relè	E+2	1* 2 3 4 5 6 7 8	Portone standard, distinzione tra persone e veicoli Portone standard, soppressione persone Portone standard, soppressione veicoli Portone standard, persone + veicoli, stessa uscita Portone standard, persone + veicoli, uscite separate in base alla direzione Portone a scorrimento veloce, soppressione persone Portone a scorrimento veloce, persone + veicoli, stessa uscita Portone a scorrimento veloce, persone + veicoli, uscite separate in base alla direzione	
CTO Mascheramento del traffico trasversale	F+5	1* 2–3 4–6 7–9	Spento Minimo Medio Alto	
Campo largo	B	1 2*	Acceso Spento	
Slow Motion Detection	F+3	1*	Spento	
		2 3 4 5	0.5 s 1.0 s 1.5 s 2.0 s	Sensibilità in riduzione
		6 7 8 9	0.5 s 1.0 s 1.5 s 2.0 s	Sensibilità costante
Dimensioni del campo SMD	F+7	1*–3 4–6 7–9	Piccolo Medio Grande	
Funzione filtro digitale	F+6	1 2*	Acceso Spento	Per evitare eventuali attivazioni errate dovute a tubi al neon
Apertura manuale portone	A	1 2 3	Disinserire entrambi i relè Inserire il relè 1 Inserire il relè 2	
Uscita dal modo configurazione	A	4		
Reset	A	9	Nuova inizializzazione	

* Impostazione di fabbrica

5 Spiegazione di funzioni e impostazioni

5.1 Descrizione generale del telecomando

Herkules 2 può essere programmato in modo semplice e comodo da terra con l'ausilio del telecomando RegloBeam 2. La trasmissione dei dati tra RegloBeam 2 ed Herkules 2 funziona nelle due direzioni, quindi da e verso il sensore e viene assicurata da un'interfaccia ad infrarossi. I valori impostati vengono riletti subito dopo la programmazione da RegloBeam 2 e visualizzati per il controllo. In questo modo viene garantita una programmazione sicura e corretta!

5.2 Funzionamento del telecomando «RegloBeam 2»

Il telecomando «RegloBeam 2» funziona grazie alla combinazione dei tasti funzione e numerici. Fare attenzione al corretto comando in base al capitolo 4.2.
I tasti lampeggianti sul RegloBeam 2 indicano che non è stato possibile effettuare completamente la trasmissione dei dati. Evitare la diretta irradiazione solare o di luce estranea sull'interfaccia ad infrarossi.

5.3 Struttura del telecomando «RegloBeam 2»

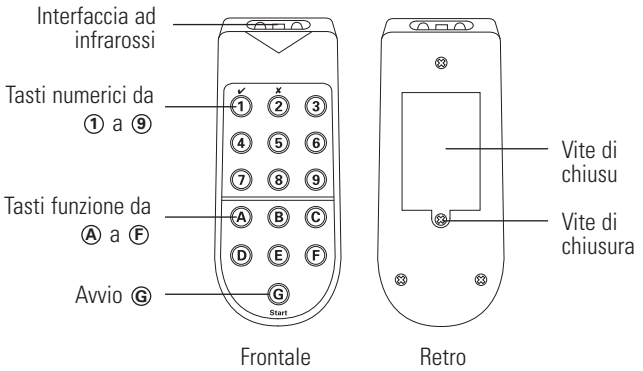

5.4 Modo configurazione

Il collegamento tra RegloBeam 2 ed Herkules 2 si può creare soltanto se il sensore si trova nel modo configurazione. Dopo l'accensione del sensore il modo configurazione è attivato. Per motivi di sicurezza, da questo modo si esce automaticamente 30 minuti dopo che è stata effettuata l'ultima impostazione sul sensore. Si può uscire dal modo configurazione in qualsiasi momento premendo i tasti **A+4**.

Esistono tre possibilità per attivare il modo configurazione:

a) Premere il tasto X o Y a piacere sul sensore

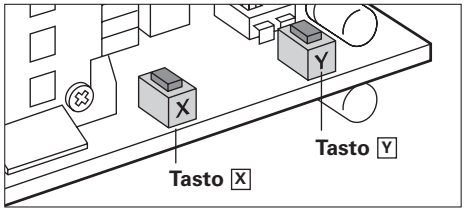

b) Riavviare il sensore (interruzione della tensione di alimentazione)

c) Accedere tramite apposito codice dal telecomando

5.5 Creazione del collegamento

Premere il tasto d'avvio G sul RegloBeam 2.
- ➔ A collegamento avvenuto si accende G e uno dei tasti da 1 a 7 (indirizzo del sensore)
- ➔ Se G lampeggia, non è stato possibile creare un collegamento
- ➔ Tenere più vicino il telecomando e diretto verso il sensore
- ➔ Controllare le batterie sul RegloBeam 2.
- ➔ Sostituire le batterie se non si accendono spie di alcun tipo.
- ➔ Se si accendono G e uno dei tasti da 1 a 7, ma non è possibile eseguire altre impostazioni, ciò significa che il modo configurazione non è attivato.

La panoramica dei singoli parametri e le impostazioni dei livelli comfort sono già state illustrate nella prima parte (4.6).

Avvertenza: durante la programmazione fare attenzione che questa avvenga entro 40 s, altrimenti sarà necessario ricominciarla. Si dovrà quindi rientrare nel modo programmazione (premere il tasto G)

5.6 Configurazione tramite tasti

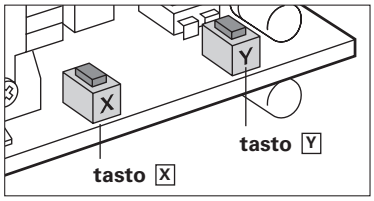

Procedura
Premere contemporaneamente i tasti X e Y per passare al modo richiesto

Modo primario:
Tenere premuti contemporaneamente i tasti X e Y per 2 s
➔ il LED verde si accende, quindi rilasciare

Modo secondario:
Tenere premuti contemporaneamente i tasti X e Y per 4 s
➔ il LED rosso si accende, quindi rilasciare

Ripristino:
Tenere premuti contemporaneamente i tasti X e Y per 8 s
➔ entrambi i LED si accendono, quindi rilasciare

Modo	Parametri (tasto X)	N. funz.	Livello tasto Y
Primario	Livello comfort	1	1–8
	Altezza di montaggio	2	1–7
	Parametrizzazione dei relè	3	1–8
	Dimensioni del campo	4	1–9
Secondario	Tempo di tenuta relè	1	1–5
	Riconoscimento di direzione	2	1–3
	Mascheram. del traffico trasvers.	3	1–9
	Campo largo	4	1–2
	Livello SMD	5	1–9
	Dimensioni del campo SMD	6	1–9
	Funzione filtro digitale	7	1–2

Modifica della funzione
Si esegue premendo il tasto X. A ogni pressione sul tasto il valore aumenta di 1 (N. funzione). Una volta raggiunta l'ultima funzione, il programma passa nuovamente alla prima. In seguito il LED verde visualizza il numero della funzione attivata.

Modifica del livello
Si esegue premendo il tasto Y. A ogni pressione sul tasto il valore aumenta di 1 (Livello). Una volta raggiunto l'ultimo livello, il programma passa nuovamente al primo.

Uscita dal modo programmazione
Per uscire dal modo programmazione, premere brevemente i due tasti X e Y insieme..

5.7 Impostazione del sensore

Le impostazioni sono contrassegnate nel seguente modo:

p.es. **D+…** Menu telecomando
p.es. **P.1…** Modo programmazione primario tramite tasti, funzione n. 1
p.es. **S.3…** Modo programmazione secondario tramite tasti, funzione n. 3

5.8 Altezza di montaggio F+4 F+4

F + 4 + 1…7 **P.2+1…7 (tasti)**

1 = da 2.0 a 2.4 m
2 = da 2.5 a 2.9 m
3 = da 3.0 a 3.9 m
4 = da 4.0 a 4.9 m
5 = da 5.0 a 5.9 m
6 = da 6.0 a 6.9 m
7 = da 7.0 a 7.9 m

Regolare assolutamente l'altezza di montaggio se non corrisponde all'impostazione di fabbrica.

5.9 Funzioni comfort C

Queste regolazioni preprogrammate sono adatte per una semplice e veloce configurazione delle applicazioni standard.

Tele-comando	Funzione	Tasti
C + 1	Standard, riconoscimento di tutti gli oggetti	P.1+1
C + 2	Traffico frontale, tutti gli oggetti	P.1+2
C + 3	Portone a scorrimento veloce, tutti gli oggetti	P.1+3
C + 4	Riconoscimento dei movimenti lenti, tutti gli oggetti	P.1+4
C + 5	Standard, distinzione tra persone e veicoli	P.1+5
C + 6	Traffico frontale, distinzione tra persone e veicoli	P.1+6
C + 7	Portone a scorrimento veloce, soppressione persone	P.1+7
C + 8	Riconoscimento dei movimenti lenti, distinzione tra persone e veicoli	P.1+8

Avvertenza: la funzione comfort selezionata viene riletta e visualizzata come tale soltanto se non sono stati modificati i parametri.
Per i dettagli vedere punto 4.6 nella tabella Funzioni comfort.

5.10 Dimensioni del campo D

D + 1…9 **P.4+1…9 (tasti)**
Livelli da 1 (campo piccolo) a 9 (campo grande),
per le dimensioni del campo vedere Dati tecnici.

5.11 Tempo di tenuta relè F+1

F + 1 + 1…4 **S.1 + 1…5 (tasti)**

1 = 0.2 s
2 = 0.5 s
3 = 1.0 s
4 = 2.0 s
5 = 5.0 s

Il tempo di tenuta relè inizia solo dopo lo svolgimento di altre funzioni con effetto ritardante.

5.12 Riconoscimento di direzione E+1

Tele-comando	Funzione	Tasti
E + 1 + 1	Avanti, movimento di avvicinamento al rilevatore	S.2 + 1
E + 1 + 2	Indietro, movimento di allontanamento dal rilevatore	S.2 + 2
E + 1 + 3	Avanti e indietro	S.2 + 3

5.13 Parametrizzazione dei relè E+2

Tele-comando	Functie	Tasti
E + 2 + 1	Portone standard, distinzione tra persone e veicoli	P.3 + 1
E + 2 + 2	Portone standard, soppressione persone	P.3 + 2
E + 2 + 3	Portone standard, soppressione veicoli	P.3 + 3
E + 2 + 4	Portone standard, persone + veicoli, stessa uscita (relè 2)	P.3 + 4
E + 2 + 5	Portone standard, persone + veicoli, uscite separate in base alla direzione	P.3 + 5
E + 2 + 6	Portone a scorrimento veloce, soppress. persone (relè 2)	P.3 + 6
E + 2 + 7	Portone a scorrimento veloce, persone + veicoli, stessa uscita (relè 2)	P.3 + 7
E + 2 + 8	Portone a scorrimento veloce, persone + veicoli, uscite separate in base alla direzione	P.3 + 8

Vedere anche pt. 4.6 nella tabella Parametrizzazione dei relè!

5.14 Mascheramento del traffico trasversale CTO F + 5

Il CTO evita che il portone si apra involontariamente in presenza di veicoli o persone che passano semplicemente vicino a esso, ma non vogliono entrare.

F + 5 + 1 = spento **S.3 + 1**
F + 5 + 2…9 **S.3 + 2…9**

Il portone resta chiuso in caso di traffico trasversale! (livello 9)

Il portone si apre in caso di traffico trasversale o avvicinamento laterale (livello 1)

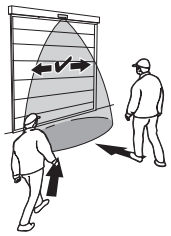

Angolo d'inclinazione ottimale per la funzione del traffico trasversale: da 30° a 45°.

Il mascheramento del traffico trasversale non è possibile con la clip!

5.15 Campo largo B

B + 1 = acceso **S.4 + 1**
B + 2 = spento **S.4 + 2**

Campo senza clip **Campo con clip**

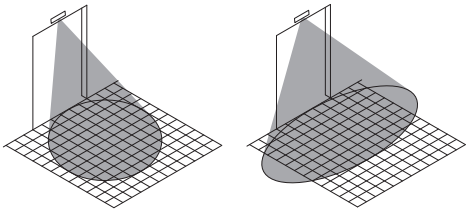

Questa opzione deve essere attivata se s'impiega la clip meccanica per impostare un campo largo! Per il montaggio della clip vedere punto 3.1.

⚠ Se l'impostazione è errata, il sensore non è in grado di funzionare.

5.16 Slow Motion Detection (SMD) F+3

Non appena il sensore è stato attivato, vengono rilevati anche dei piccolissimi movimenti (quasi statici). Solo quando non si registra più alcun movimento durante il tempo di monitoraggio impostato, il sensore invia il relativo segnale al comando del portone. La sensibilità durante questo tempo di monitoraggio può essere in riduzione o costante.

Telecomando	Funzione	Tasti
F+3+1	Spento	S.5+1
F+3+2…5	Sensibilità in riduzione	S.5+2… 5
F+3+6…9	Sensibilità costante	S.5+6… 9

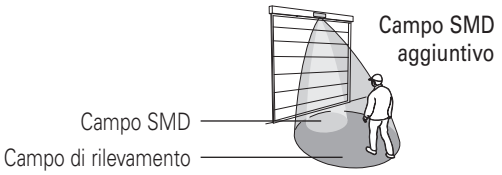

5.17 Impostazioni speciali

Apertura manuale del portone

A + 1 = entrambi i relè spenti
A + 2 = relè 1 acceso
A + 3 = relè 2 acceso
A + 4 = entrambi i relè spenti, uscita dal modo configurazione

Ripristino A+9

Con questa funzione tutti i parametri dell'apparecchio vengono riportati alle impostazioni di fabbrica (vedere punto 4.1) ed ha inizio una nuova fase di inizializzazione come all'accensione dell'apparecchio.

Durante il ripristino anche il codice di accesso viene cancellato. Esistono due possibilità per riportare l'apparecchio all'impostazione di fabbrica:

1) Con il telecomando
A + 9 = ripristino

2) Con i tasti di comando:
premere contemporaneamente i tasti di comando X e Y per 8 secondi. Ogni 2 secondi entrambi i LED si accendono brevemente. Entrambi i LED si accendono dopo 8 secondi. Il ripristino ha luogo dopo aver rilasciato i tasti.

Codice di accesso

Herkules 2 si può proteggere con un codice di accesso a quattro cifre da manipolazioni indesiderate. Con questo codice è possibile in ogni momento attivare il modo configurazione tramite il telecomando per eseguire le impostazioni. Nelle impostazioni di fabbrica questa funzione è disattivata.

Attivazione del codice di accesso
Il codice può essere memorizzato solo se il sensore è già nel modo configurazione. L'apparecchio è protetto subito dopo aver salvato il codice (il modo configurazione è disattivato).

1. Premere il tasto di avvio **G**
➔ **G** ed uno dei tasti **1...7** si accendono
2. C en daarna **9** indrukken
➔ **C** e **2** si accendono
➔ La funzione codice di accesso è disattivata (nessun codice salvato)
3. Inserire il codice a quattro cifre (selezionabile a piacere da **1111** a **9998**)
4. Premere **C**
➔ **C + 1** si accendono
➔ La funzione codice di accesso è attivata (codice salvato) e il modo configurazione è disattivato (l'apparecchio è protetto).

Disattivazione del codice di accesso
Il codice può essere cancellato solo se il sensore è già nel modo configurazione.

1. Premere il tasto di avvio **G**
➔ **G** ed uno dei tasti **1...7** si accendono
2. Premere **C** e quindi **9**
➔ **C + 1** si accendono
➔ La funzione codice di accesso è attivata
3. Premere quattro volte **9** poi premere **C**
➔ **C** e **2** si accendono
➔ La funzione codice di accesso è disattivata (codice cancellato)

Attivazione del modo configurazione

Il collegamento tra il telecomando ed Herkules 2 si può creare soltanto se il sensore si trova nel modo configurazione.

Dopo l'accensione del sensore il modo configurazione è attivato. Da questo modo si esce automaticamente 30 minuti dopo che è stata effettuata l'ultima impostazione sul sensore.

Il modo configurazione può essere attivato:
– premendo un tasto di comando a piacere sul sensore (x o y)
– interrompendo l'alimentazione di corrente
– digitando il codice di accesso con il telecomando

Il modo configurazione può essere attivato solo tramite il telecomando, se prima è stato memorizzato un codice (vedere Codice di accesso).

1. Premere il tasto di avvio **G**
➔ **G** ed uno dei tasti **1...7** si accendono

2. Premere **C** e quindi **9**
➔ **C** e **1** si accendono
➔ La funzione codice di accesso è attivata

3. Inserire il codice a quattro cifre compreso tra 1111 e 9998

4. Premere **C**
➔ **C** e **1** si accendono
➔ Il modo configurazione è attivato
➔ Il sensore è pronto per la programmazione
➔ Se **C** e **2** si accendono, il codice era sbagliato
➔ Ricominciare da **1**

Disattivazione della funzione codice di accesso (cancellazione del codice) senza telecomando

Premere contemporaneamente entrambi i tasti di comando X e Y per 8 s. Ogni 2 secondi entrambi i LED si accendono brevemente!
➔ L'apparecchio è ripristinato alle impostazioni di fabbrica
➔ DLa funzione codice di accesso è disattivata
➔ (Codice cancellato)
➔ Inizia una nuova fase di inizializzazione e di apprendimento (vedere punto 4.1)

Funzione filtro digitale

In situazioni di montaggio speciali può rendersi necessario attivare la funzione filtro. Fonti di disturbo molto vicine possono causare attivazioni errate.

F + 6 + 1 = acceso **S.7 + 1**
F + 6 + 2 = spento **S.7 + 2**

Indirizzamento dell'Herkules 2

Sull'Herkules 2 si possono impostare 7 indirizzi diversi per la comunicazione con il telecomando RegloBeam 2. Gli indirizzi 1-4 sono impostati con il commutatore DIP integrato.

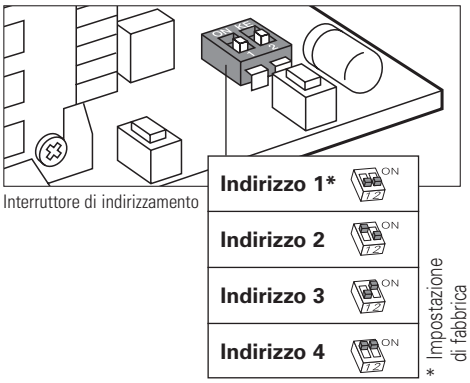

Gli indirizzi 5-7 sono impostati con il telecomando.

F + 8 + 5 = indirizzo 5
F + 8 + 6 = indirizzo 6
F + 8 + 7 = indirizzo 7
F + 8 + 9 = caricare l'indirizzo impostato dal commutatore DIP

Il diverso indirizzamento deve essere eseguito quando nella portata del telecomando si trovano sensori montati uno accanto all'altro o uno di fronte all'altro.

6 Eliminazione guasti

Sintomo	Possibile causa	Eliminazione	Rimando al capitolo
Il portone torna ad aprirsi	Il sensore vede il portone	Modificare l'angolo di inclinazione del modulo radar	4.4
Il portone si apre – attivazione errata	Una fonte di disturbo influenza il campo radar (ad es. tubi al neon)	Attivare il filtro di soppressione dei disturbi (F6+1)	5.17
Rilevamento ritardato o mancato di persone	Campo troppo piccolo, altezza di montaggio impostata in modo errato	Controll. le dimensioni del campo (D1…9) Impostare l'altezza di montag. corretta (F4+1…7) Controll. l'impostazione per il campo largo.	5.10 5.8 5.15
L'identificazione P/V non funziona	Inserimento dell'altezza di montaggio errata	Impostare l'altezza di montag. corretta (F4+1…7) Controll. l'impostazione per il campo largo.	5.8 5.15

7 Dati tecnici

Tecnologia	radar Doppler con modulo planare
Frequenza di trasmissione	24.05–24.25 GHz
Potenza di trasmissione	< 20 dBm
Tensione di esercizio	12–28 VAC, 12–36 VDC
Corrente di esercizio	max. 75 mA
Frequenza di rete	50 Hz
Campo di temperatura	–30° a 60° C
Umidità dell'aria	da 0% a 95% rel., non condensante
Altezza di montaggio	da 2,0 fino a 7 m
Uscite relè	contatti di commutazione a potenziale zero
Tensione di commutazione	max. 48 VAC/DC
Corrente di commutazione	max. 0.5 A AC

Involucro	alluminio nero anodizzato, coperchio in policarbonato
Dimensioni	134 x 82 x 75 mm
Peso	720 g incl. cavo
Tipo di protezione (EN 60529)	IP 65
Velocità max. di rilevamento	25 km/h per veicoli
Cavo	Lunghezza 5 m, 8 x 0.14 mm2
Idoneità	UE; AELS; US; CA
Dimensioni del campo con inclinazione a 30°	da 2,5 m x 3 m (LxP) altezza 2 m fino a 5 m x 7 m (LxP) altezza 7 m

8 Dichiarazione di conformità UE

CE Vedere allegato

9 RAEE-WEEE

Gli apparecchi recanti questo simbolo devono essere smaltiti separatamente, in conformità alle leggi previste dai rispettivi paesi per lo smaltimento, il recupero e il riciclaggio di apparecchiature elettriche ed elettroniche nel rispetto dell'ambiente.

10 Omologazione FCC

Il presente apparecchio soddisfa i requisiti della Parte 15 delle disposizioni FCC e della norma RSS-210 di Industry Canada.
Avvertenza: nel caso in cui vengano effettuati cambiamenti o modifiche a questo apparecchio può venir meno l'autorizzazione FCC all'uso dell'apparecchio.

11 Contatto

BBC Bircher Smart Access, BBC Bircher AG, Wiesengasse 20, CH-8222 Beringen, www.bircher.com
Designed in Switzerland / Made in China