BBC BIRCHER
Smart Access

RFGate 3.2.T

Sender zum drahtlosen RFGate 3 Signalübertragungssystem für Sicherheitsschaltleisten

Beiblatt zur Betriebsanleitung

Allgemeines

Bestimmungsgemässer Gebrauch: In Kombination mit einem Empfänger RFGate 3.x.R

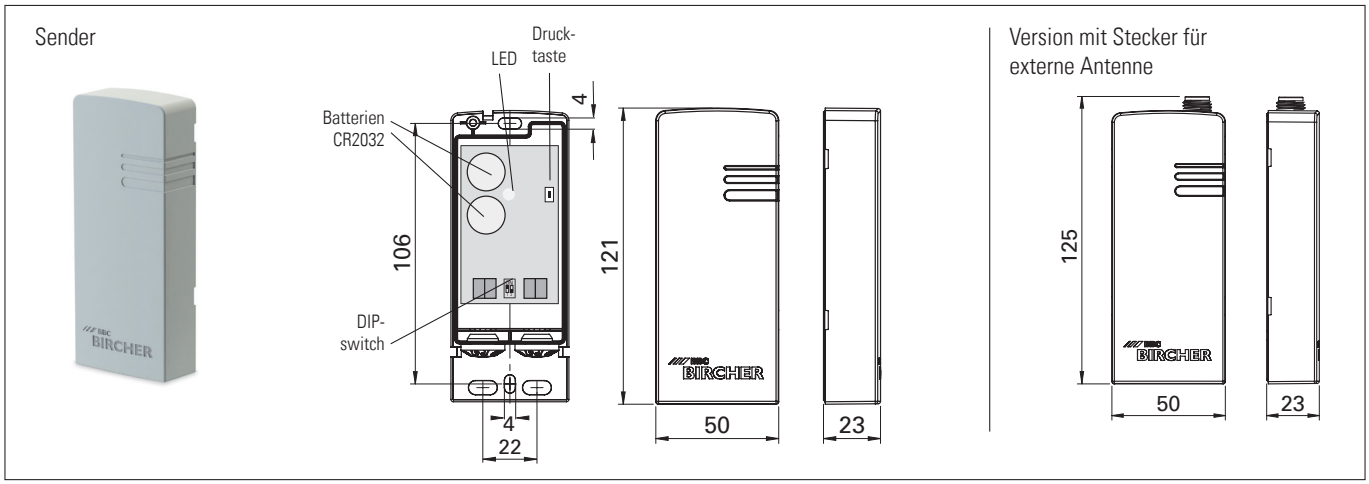

1 Sicherheitshinweise

ⓘ **Die Batterien halten bis zu 2 Jahren doch es wird empfohlen, alle 12 Monate einen Batteriewechsel vorzunehmen.**

2 Verdrahtung/Set-up

2.1 DIP-Switch Einstellung

DIP-Switch-Einstellung entsprechend Sensoren
(Sicherheitsschaltleiste, Schaltkontakt)

ⓘ Leiterquerschnitt 0.25 – 0.75 mm²

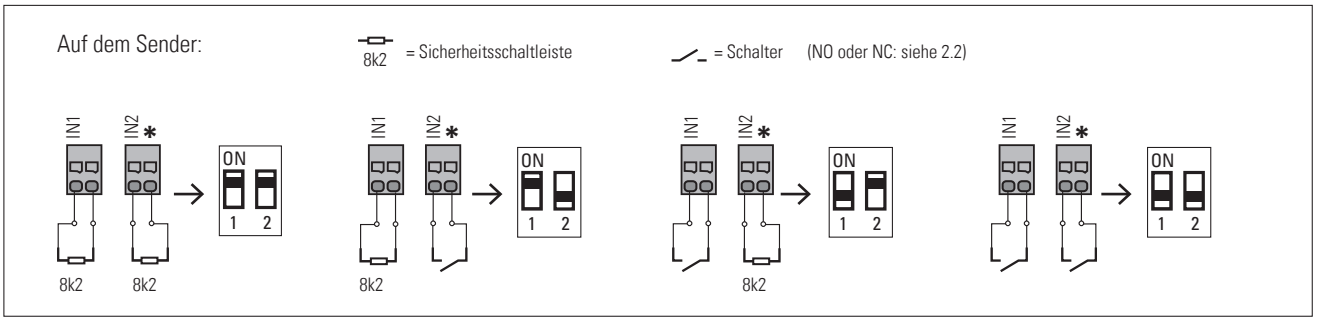

*** IN2 ist nur bei Verwendung mit dem zweikanaligen Empfänger RFGate 3.2.R mit DIP-Switch 2 OFF aktiv**

im RFGate 3.2.R

2.2 Eingänge von NC auf NO wechseln (Werkseinstellung = NC)

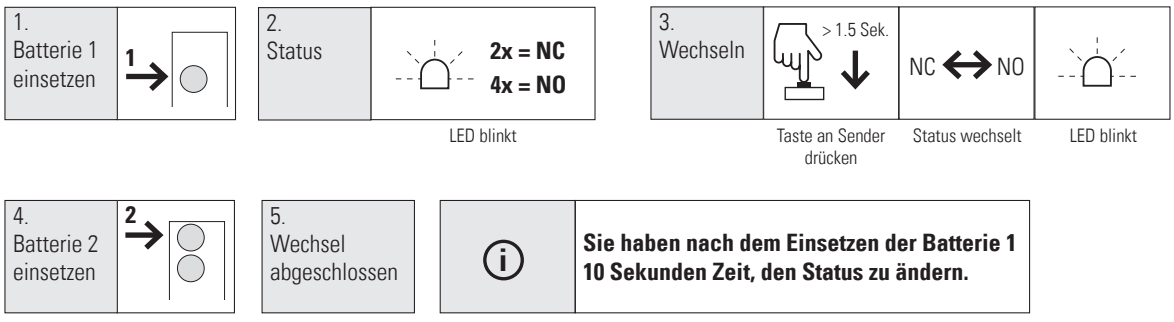

ⓘ **Sie haben nach dem Einsetzen der Batterie 1 10 Sekunden Zeit, den Status zu ändern.**

2.3 Kabelführung, Zugentlastung

① Gewünschte Seite wählen
② Bei Bedarf gewünschte Stelle ausbrechen
③ Gummitülle durchstechen
④ Kabel einfädeln
⑤ Kabel mit der Klemme fixieren (➔ Zugentlastung)
ⓘ Kabel-Ø: 3.1 – 5.2 mm

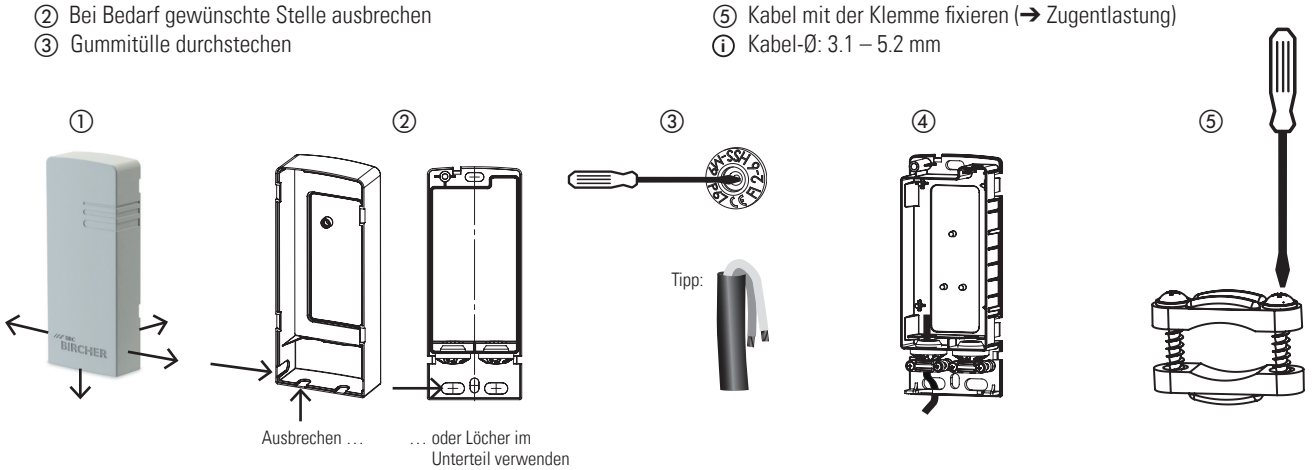

3 Montageablauf, Set-up

➔ Siehe Betriebsanleitung Empfänger.

4 Sender mit Empfänger verknüpfen

➔ Siehe Betriebsanleitung Empfänger.

5 Wartung

5.1 Warnanzeiger bei niedriger Batteriespannung

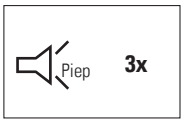

Batteriespannung niedrig

Empfänger: 3 Pieptöne pro Minute

Sender mit niedriger Batteriespannung suchen:
Jede Schaltleiste betätigen. Ein Piepton zeigt den betroffenen Sender an.

5.2 Batteriewechsel

① Gehäuse öffnen (Schraubendreher empfohlen)
② Batterien entfernen
③ Neue Batterien einsetzen (Polung beachten)
④ Deckel aufsetzen

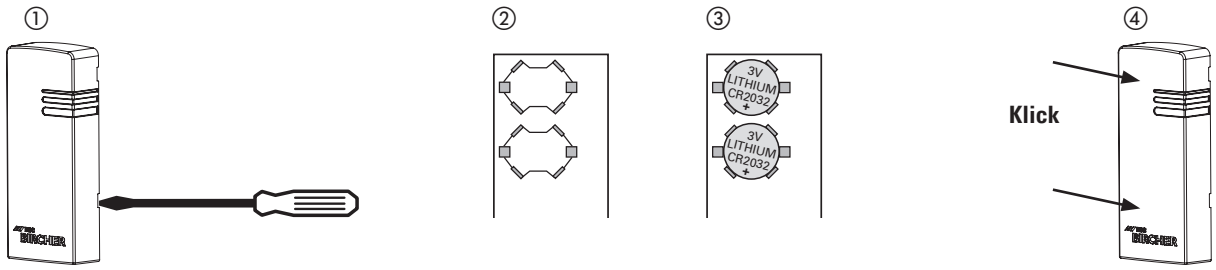

6 Technische Daten

Sender	
Batterieversorgung	2x Lithium 3 V Typ CR2032
Leistungsaufnahme	Senden: 17 mA, Stand-by: 16 µA
Frequenzen	869.525 MHz & 868.15 MHz

Optional	
zur Verwendung mit externer Antenne	Stecker SMA (f) für Antenne mit SMA Stecker (m)

7 EU-Konformitätserklärung

CE Siehe Anhang

8 WEEE

Geräte mit diesem Symbol müssen bei der Entsorgung gesondert behandelt werden. Dies muss in Übereinstimmung mit den Gesetzen der jeweiligen Länder für umweltgerechte Entsorgung, Aufarbeitung und Recycling von elektrischen und elektronischen Geräten erfolgen.

9 Kontakt

BBC Bircher Smart Access, BBC Bircher AG, Wiesengasse 20, CH-8222 Beringen, www.bircher.com

Designed in Switzerland / Made in EU