BBC BIRCHER
Smart Access

FRANÇAIS

RFGate 3.2.T

Émetteur de systèmes de transmission de signaux sans fil pour profils sensibles

Feuillet additionnel à la notice

Généralités

Utilisation prévue : en association avec un récepteur RFGate 3.x.R

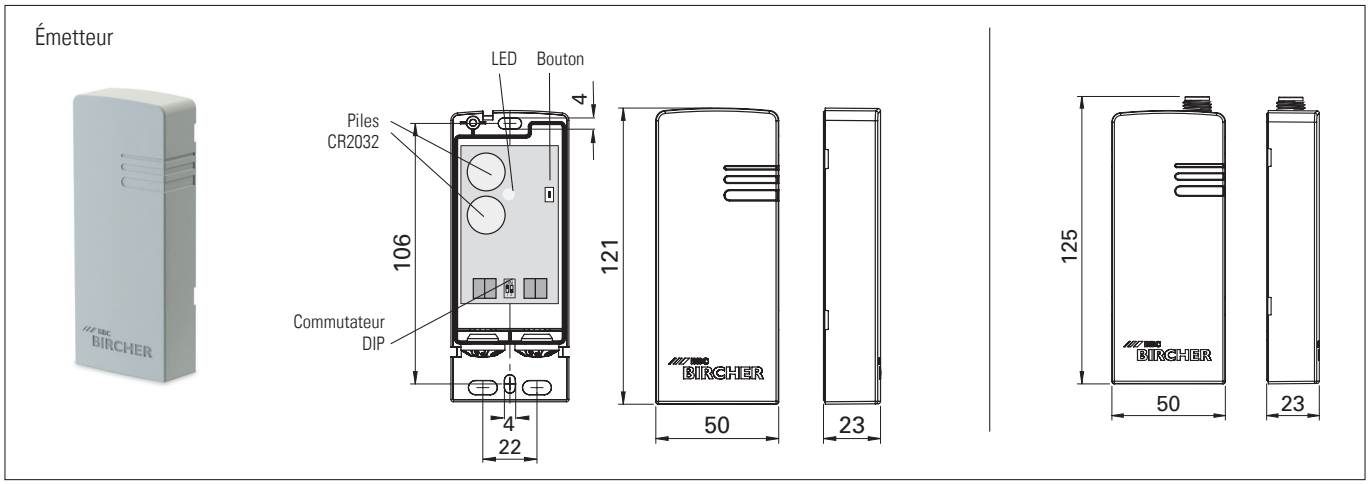

1 Consignes de sécurité

ⓘ **Les piles durent jusqu'à 2 ans mais il est recommandé de les changer tous les 12 mois.**

2 Câble / configuration

2.1 Réglage des commutateurs DIP

Réglage des commutateur DIP en fonction des détecteurs
(profil sensible de sécurité, contact de commutation)

ⓘ Section du conducteur 0,25 à 0,75 mm²

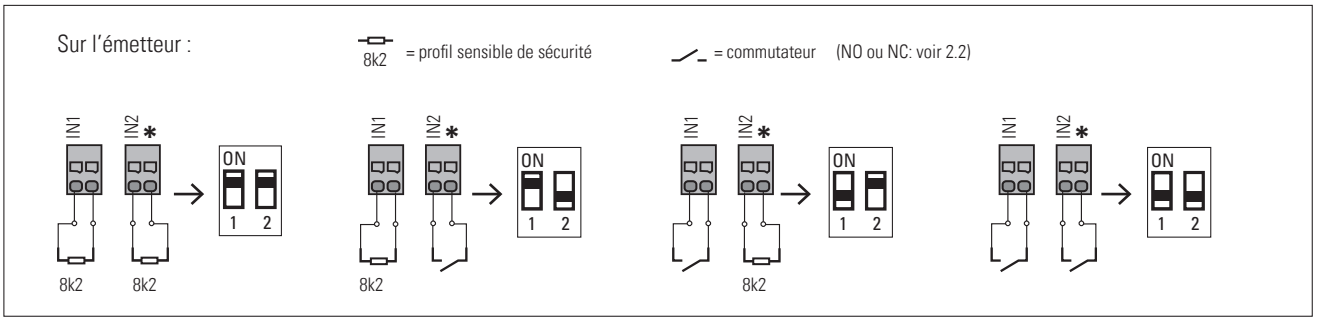

*** IN2 est seulement activée en cas d'usage avec un récepteur à deux canaux RFGate 3.2.R, commutateur DIP 2 OFF**

RFGate 3.2.R

2.2 Passage des entrées de NC à NO (réglage usine = NC)

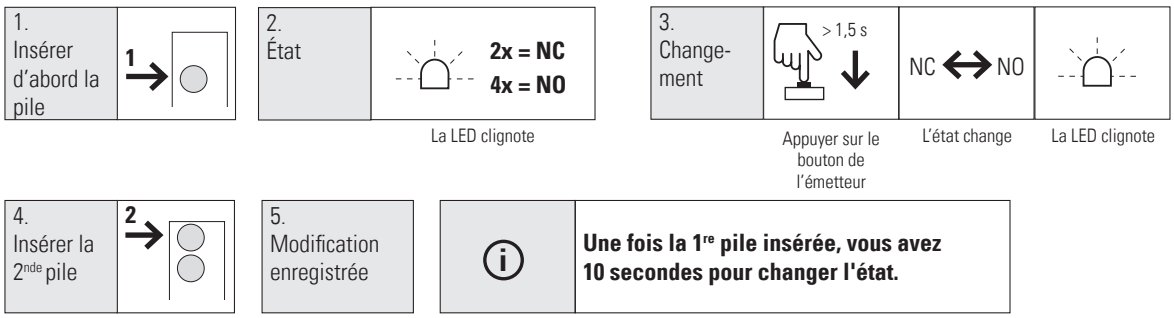

2.3 Cheminement des câbles, réduction de leur tension

① Déterminer le cheminement des câbles
② Rompre la partie correspondante du couvercle si nécessaire
③ Faire un trou dans le passe-câble
④ Insérer le câble
⑤ Attacher le câble avec la pince (➔ réduction de la tension)
ⓘ Ø du câble : 3,1 – 5,2 mm

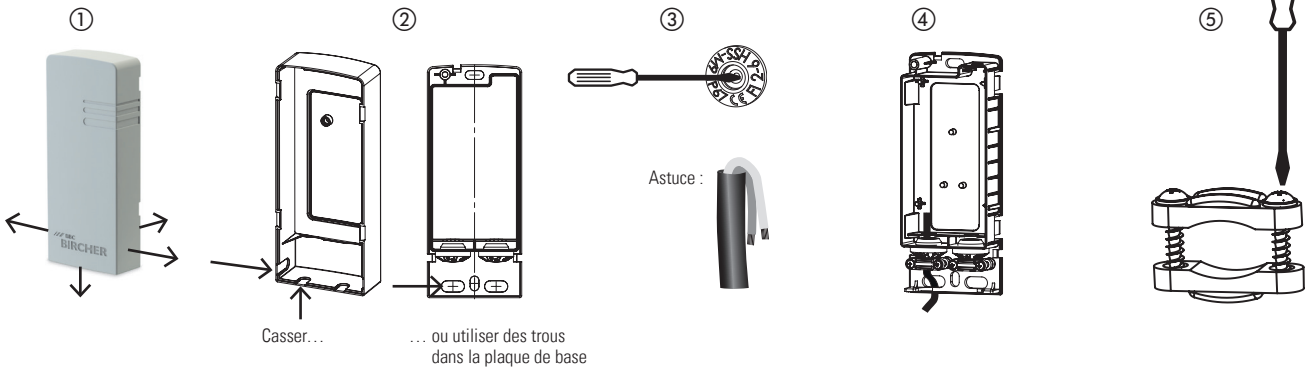

3 Etapes d'installation et configuration

➔ Voir la notice du récepteur.

4 Appairage entre émetteur et récepteur

➔ Voir la notice du récepteur.

5 Maintenance

5.1 Alerte sonore en cas de batterie faible

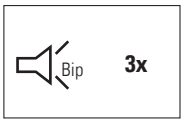

Tension des piles faible

Récepteur : 3 bips toutes les minutes

Pour déterminer quel émetteur a une batterie faible:
appuyer sur chaque profil. Un bip signale la pile déchargée.

5.2 Remplacement des piles

① Ouvrir le boîtier (un tournevis est recommandé)
② Enlever les piles
③ Insérer les nouvelles piles (respecter la polarité)
④ Mettre le couvercle

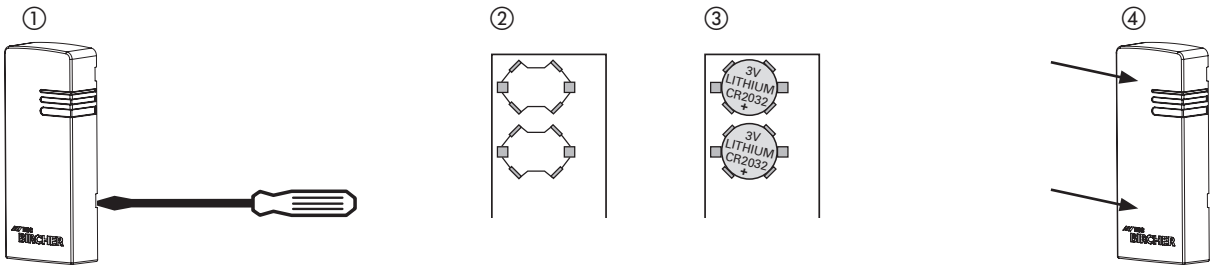

6 Caractéristiques techniques

Émetteur	
Alimentation par piles	2 piles au lithium de 3 V de type CR2032
Puissance consommée	Émission : 17 mA, en veille : 16 µA
Bandes de fréquences	869,525 MHz & 868,15 MHz

Optionnel	
Pour antenne externe	Connecteur SMA (f) pour antenne avec connecteur SMA (m)

7 Déclaration de conformité UE

CE Voir annexe

8 WEEE

Lors de leur élimination, les appareils portant ce symbole doivent être traités comme déchets spéciaux. Ceci devant s'effectuer conformément à la législation des pays respectifs relative à l'élimination, le retraitement et le recyclage écologiquement responsable des appareils électriques et électroniques.

9 Contact

BBC Bircher Smart Access, BBC Bircher AG, Wiesengasse 20, CH-8222 Beringen, www.bircher.com

Designed in Switzerland / Made in EU