BBC BIRCHER
Smart Access

ITALIANO

RFGate 3.2.T

Trasmettitore per profili di sicurezza, sistema wireless RFGate 3

Foglio supplementare per il manuale di istruzioni

In generale

Uso previsto: in combinazione con un ricevitore RFGate 3.x.R

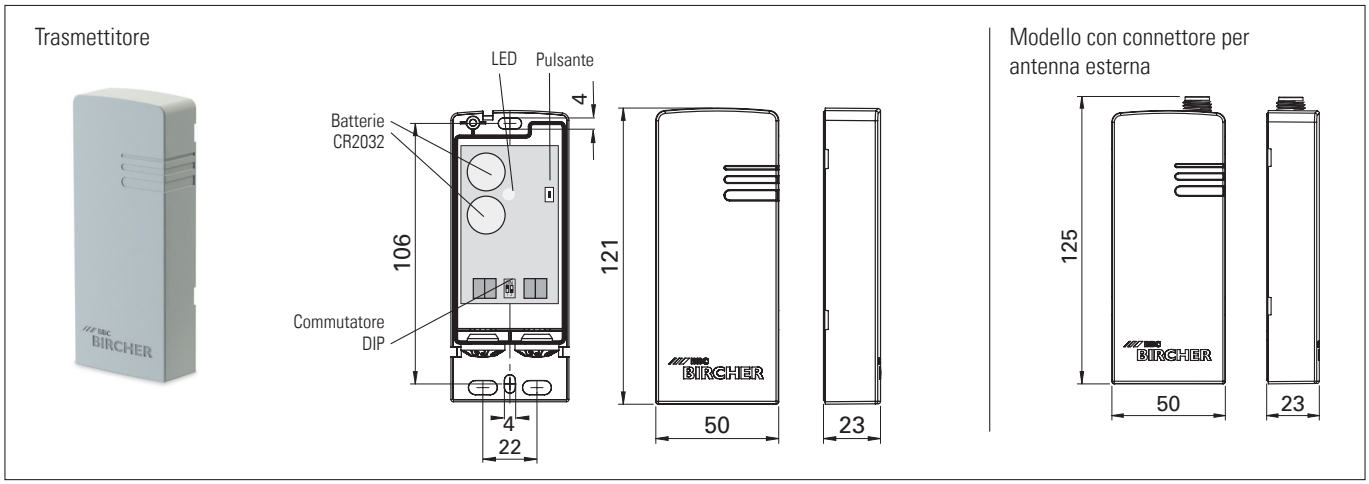

1 Avvisi di sicurezza

ⓘ **Le batterie durano fino a 2 anni, ma è raccomandato, sostituire le batterie ogni 12 mesi.**

2 Cablaggio / configurazione

2.1 Impostazione del commutatore DIP

Impostazione del commutatore DIP in base al rilevatore
(profilo di sicurezza, contatto di commutazione)

ⓘ Sezione conduttore 0,25 – 0,75 mm²

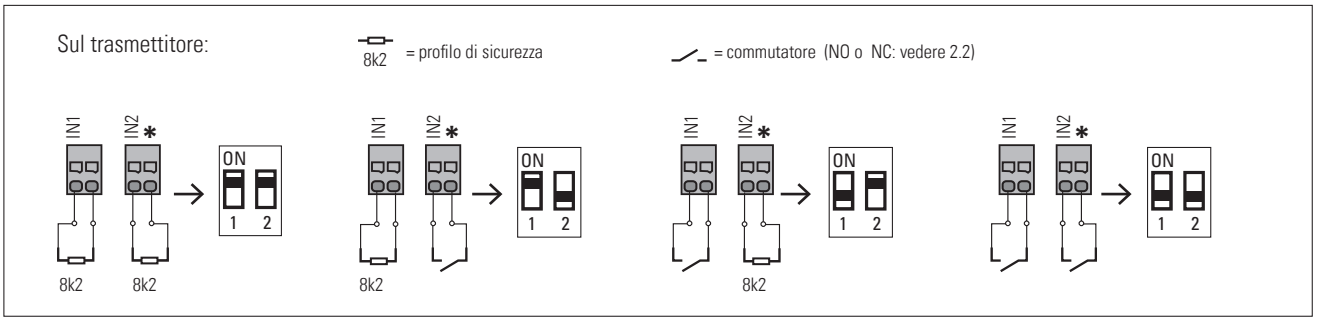

*** IN2 è attivo solo quando è utilizzato con un ricevitore a due canali RFGate 3.2.R con commutatore DIP 2 OFF**

su RFGate 3.2.R

2.2 Cambiare gli ingressi da NC a NO (impostazione di fabbrica = NC)

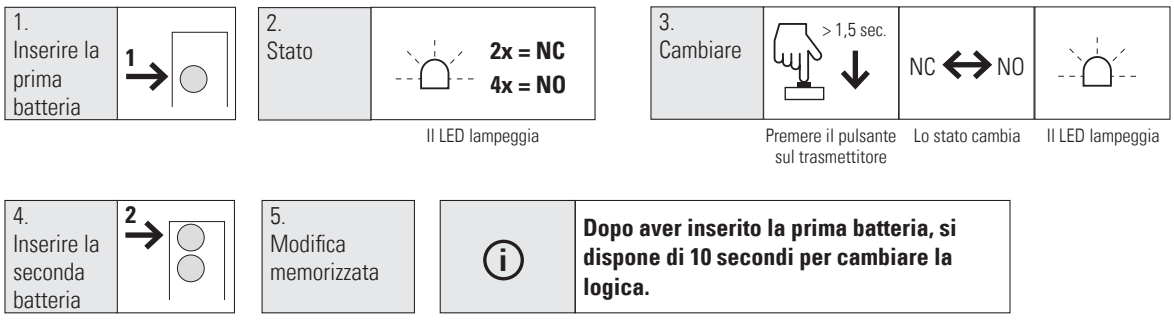

2.3 Percorso dei cavi, scarico della trazione

① Determinare il percorso dei cavi
② Se necessario, praticare un foro nel punto corrispondente della custodia.
③ Praticare un foro nell'occhiello
④ Introdurre il cavo
⑤ Fissare il cavo con il morsetto (➔ scarico della trazione)
ⓘ Ø cavo: 3,1 – 5,2 mm

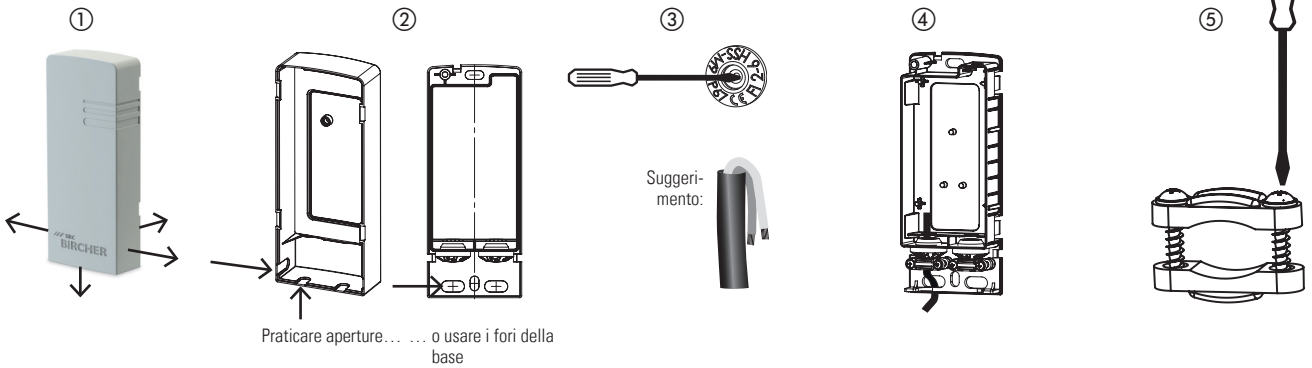

3 Sequenza di montaggio, configurazione

➔ Vedere il manuale di istruzioni del ricevitore.

4 Accoppiamento del trasmettitore con il ricevitore

➔ Vedere il manuale di istruzioni del ricevitore.

5 Manutenzione

5.1 Segnale di avvertimento per batteria quasi scarica

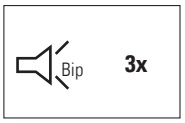

Batteria quasi scarica

Ricevitore: 3 bip al minuto

Per determinare qual è il trasmettitore con tensione batteria bassa:
premere ciascun profilo. Un bip indica che la batteria è quasi scarica.

5.2 Sostituzione delle batterie

① Aprire la custodia (si raccomanda un cacciavite)
② Rimuovere le batterie
③ Inserire batterie nuove (prestare attenzione alla polarità)
④ Richiudere la custodia

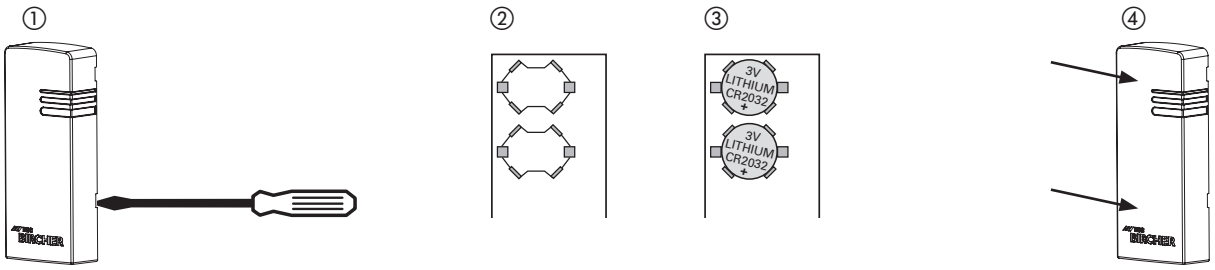

6 Dati tecnici

Trasmettitore	
Alimentaz. a batteria	2 al litio da 3 V tipo CR2032
Potenza assorbita	Durante la trasmissione: 17 mA standby: 16 µA
Bande di frequenza	869.525 MHz e 868.15 MHz

Optional	
per antenna esterna	Connettore SMA (f) per antenna con connettore SMA (m)

7 Dichiarazione di conformità UE

CE Vedere l'allegato

8 RAEE-WEEE

Gli apparecchi recanti questo simbolo devono essere smaltiti separatamente, in conformità alle leggi previste dai rispettivi paesi per lo smaltimento, il recupero e il riciclaggio di apparecchiature elettriche ed elettroniche nel rispetto dell'ambiente.

9 Contatto

BBC Bircher Smart Access, BBC Bircher AG, Wiesengasse 20, CH-8222 Beringen, www.bircher.com

Designed in Switzerland / Made in EU